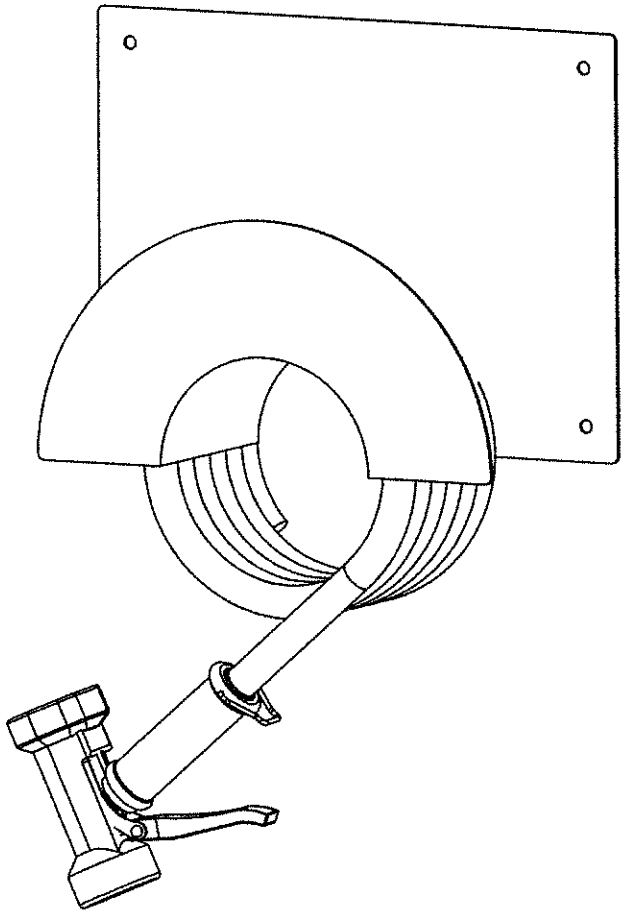

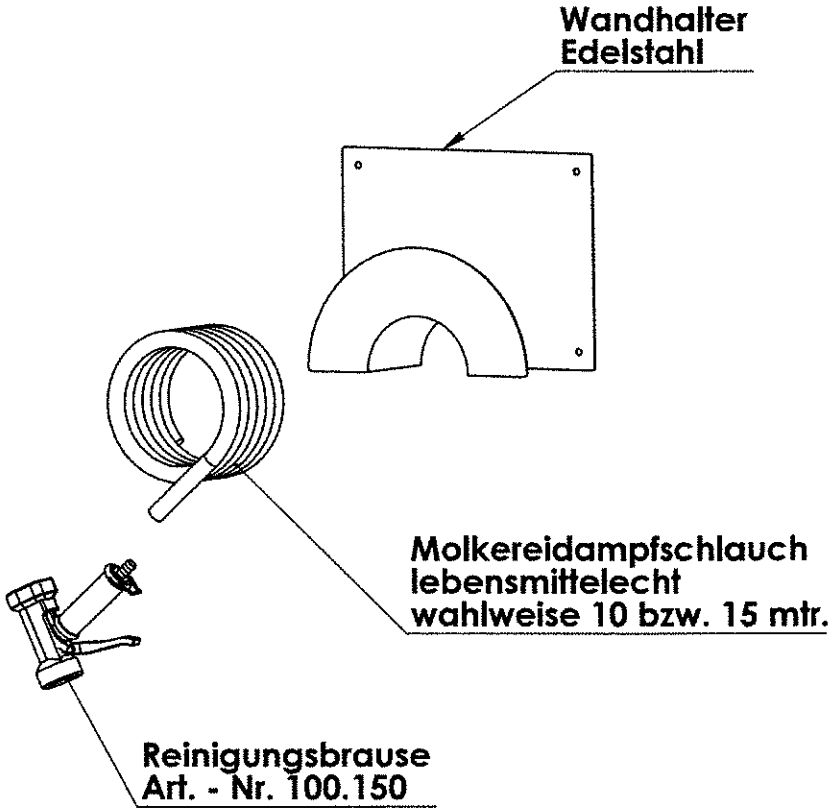

Reinigungsset Art. - Nr. 100.190
100.191

Reinigungsset bestehend aus:
Wandhalter in Edelstahl, Reinigungsbrause
und Molkereidampfschlauch
lebensmittelecht.

KWC Deutschland GmbH
Junghansring 70
72108 Rottenburg
Tel. 07457 / 94856 0
Fax 07457 / 94856 30
Mail Info@kwc-gmbh.de