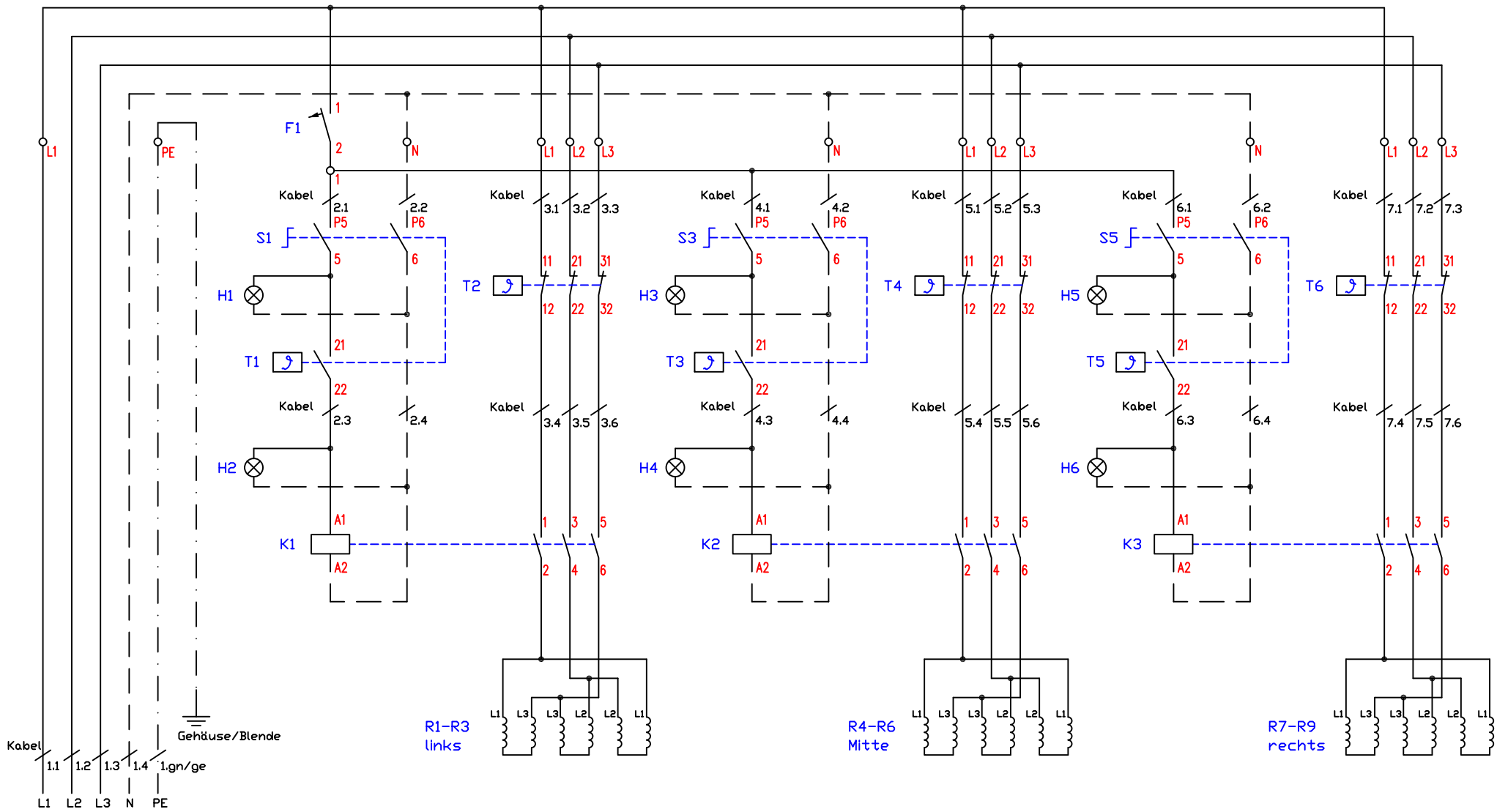

Festanschluß 25A
400V/3~/N/PE

Kabel 1 - Zuleitung BGE 5G4 qmm	013.00191	S1,S3,S5 - Vorschalter Thermostat	500300
Kabel 2,4,6 - Steuerkabel ölflex 5x0,75 qmm	013.00186_1	T1,T3,T5 - Thermostat 60-250°C	500300
Kabel 3,5,7 - STB Kabel ölflex 7G2,5 qmm	013.00190	T2,T4,T6 - Sicherheitsthermostat 360°C	300100
		F1 - Steuersicherung B6A	300120
		K1-K3 - Schütz 25A	800300
		H1,H3,H5 - Betrieb "Ein" grün 230V	800201
		H2,H4,H6 - Heizung "Ein" gelb 230V	800206
		R4-R6 - Heizkörper 400V/1400W,430	502001
		R1-R3,R7-R9 - Heizkörper 400V/1600W,490	502015

Einbaugerät Bratplatte

BGE100C; BGEG100C; BGEH100C
13,8kW

Berner-Kochsysteme GmbH&Co.KG
Sudetenstraße 5
D-87471 Durach
Tel.:+49(0)831/697247-0,Fax:-15
berner@induktion.de
www.induktion.de

Änderung		
a		
b		
c		
	Version:	1.4
Blatt	Datum	Name
1/1	30.07.21	RH

Schaltplan
BGE-11/1