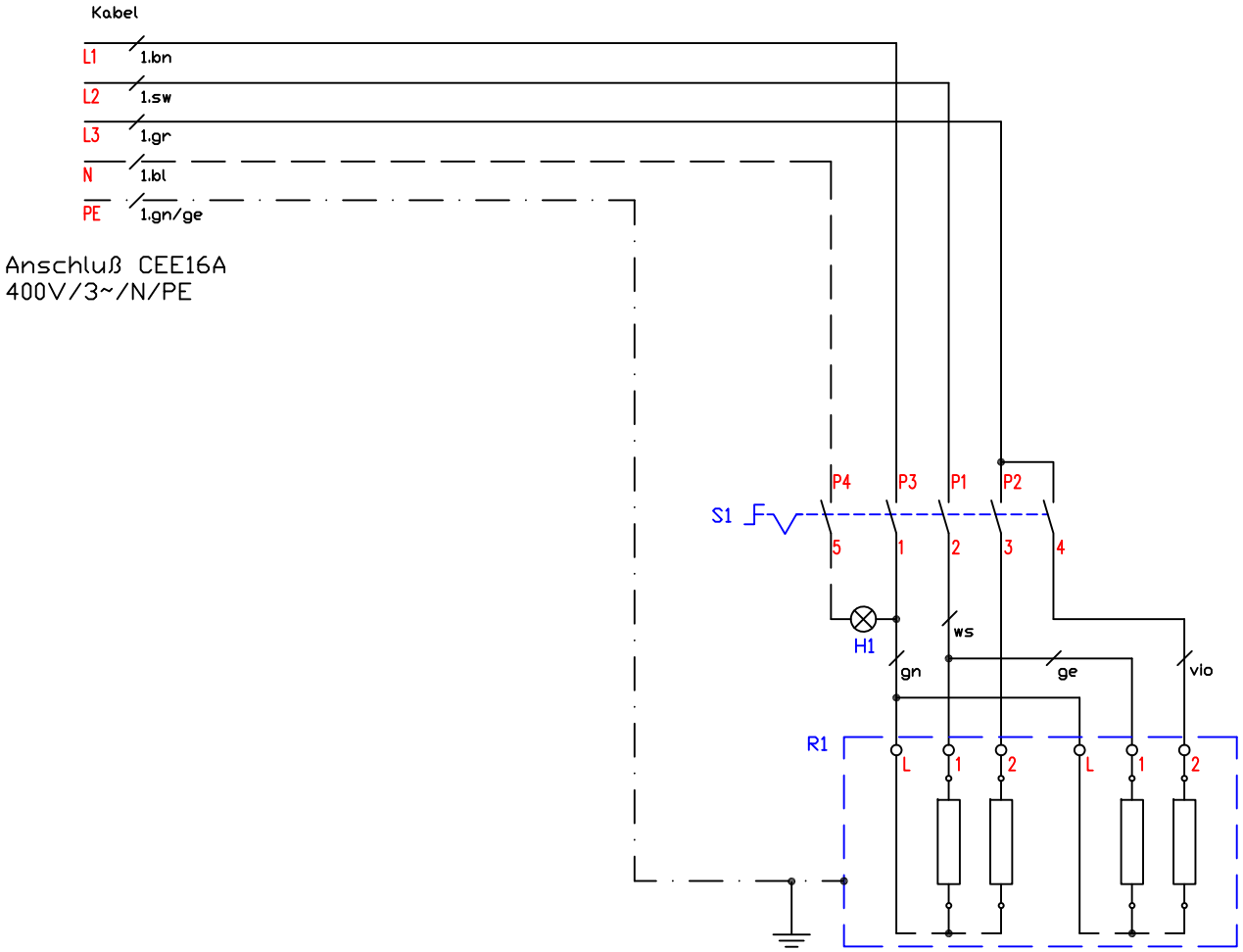

Kabel 1 - 180 EWKF 5G2,5qmm	013.00007	Schaltplan Elektro-Hockerkocher BEHK5 5,0kW	Änderung	a		
S1 - Viertaktschalter 4-Takt	800406			b		
				c		
H1 - Betrieb "Ein" grün 230V	800201				Version:	1.0
		Berner-Kochsysteme GmbH&Co.KG Sudetenstraße 5 D-87471 Durach Tel.:+49(0)831/697247-0,Fax:-15 berner@induktion.de www.induktion.de	Blatt		Datum	Name
R1 - Stahlheizplatte Ø400mm 5000W	400355		1/1		04.03.22	RH
			Schaltplan BEHK5			