Seitenansicht / Side view

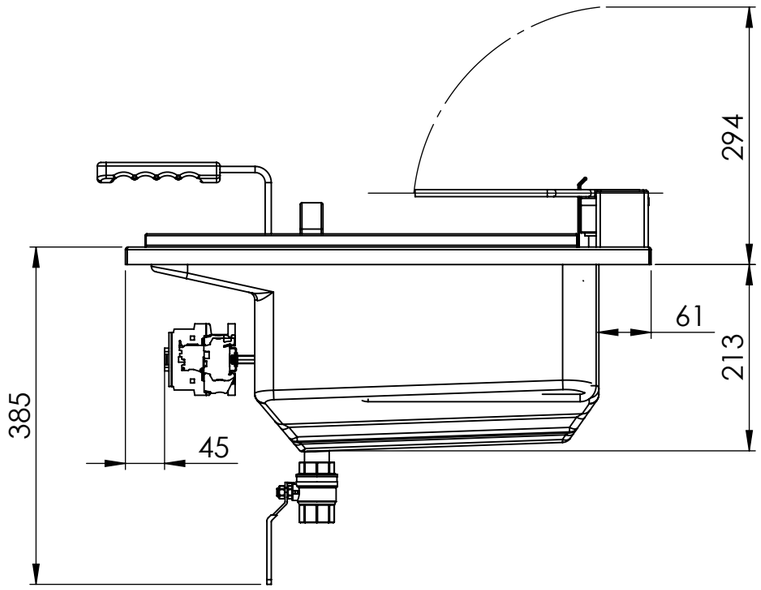

Vorderansicht / Front view

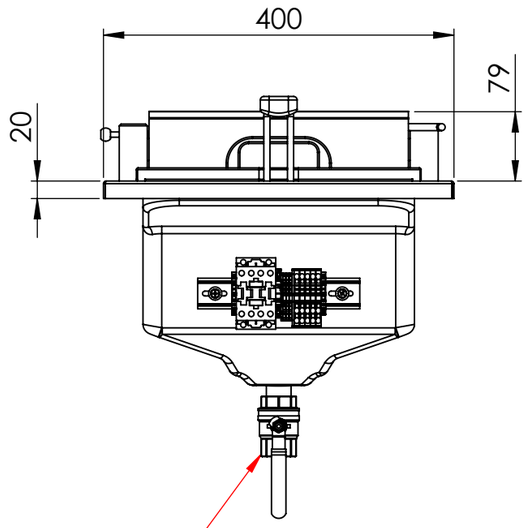

Ölablauf 1" /
Oil outtake 1"

Draufsicht / Top view

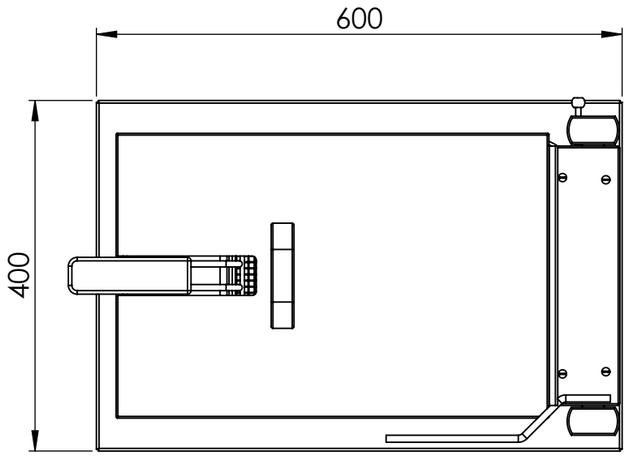

Aufgelegt / Lay on:
Ausschnitt in Abdeckung = 380 x 580mm
Cut out in worktop = 380 x 580mm
Flächenbündig / flush:
Ausschnitt in Abdeckung =408 x 608mm
Cut out in worktop = 408 x 608mm

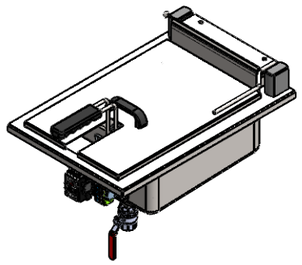

Berner-Kochsysteme GmbH & CO.KG
Sudetenstr. 5 D-87471 Durach
Tel.: +49(0)831/697247-0
Fax: +49(0)831/697247-15
Email: berner@induktion.de
www.induktion.de

Berner

BENENNUNG: BFE40/1 Fritteuse Einbauplan

ARTIKELNR.: 006.77008 , 006.77008-S

Alle Maße in mm	Allgemeintoleranz = m	Kanten gebrochen	WERKSTOFF:	ZEICHNUNGSNR.

	NAME	SIGNATUR	DATUM		
GEZEICHNET	Csakvari	CSA	09.03.2021		
GEPRÜFT	Tholl	MT	09.03.2021	HERSTELLER:	ZEICHNUNGSNR./ARTIKELNR. HERSTELLER:
	NAME	Bereich	DATUM		
ÄNDERUNG					
Status	Freigegeben				

A3

MASSSTAB:1:10

BLATT 4 VON 14

Einbau Fritteuse BFE40/1 Explosionsansicht + Stückliste
Built-in deep fat fryer BFE40/1 Exploded view + BOM

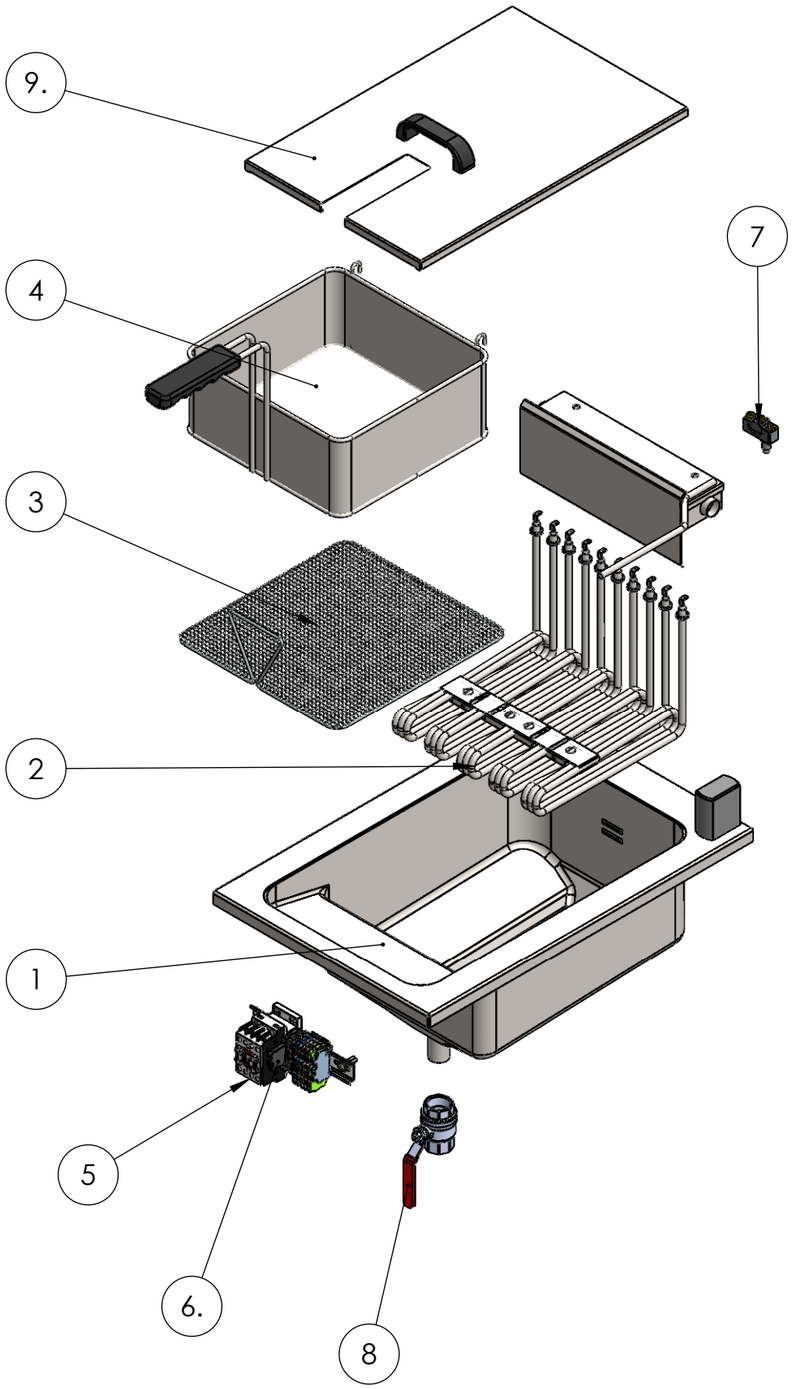

POS-NR.	BENENNUNG	BESCHREIBUNG	MENGE
1	006.77016 , 006.77016-S	Fritteusenbecken	1
2	400334	Heizkörper 3330W 230V (BFES40)	5
3	400337	Sieb über der Heizung	1
4	BFKB	Fritteusenkorb	1
5	800306	Schütz 32A (BF18) 4 Polig 230 V	1
6	301038	Hebelsicherungsklemme	1
7	200348	Mikroschalter	1
8	500409	Kugelhahn 1"	1
9		Fritteusendeckel	1