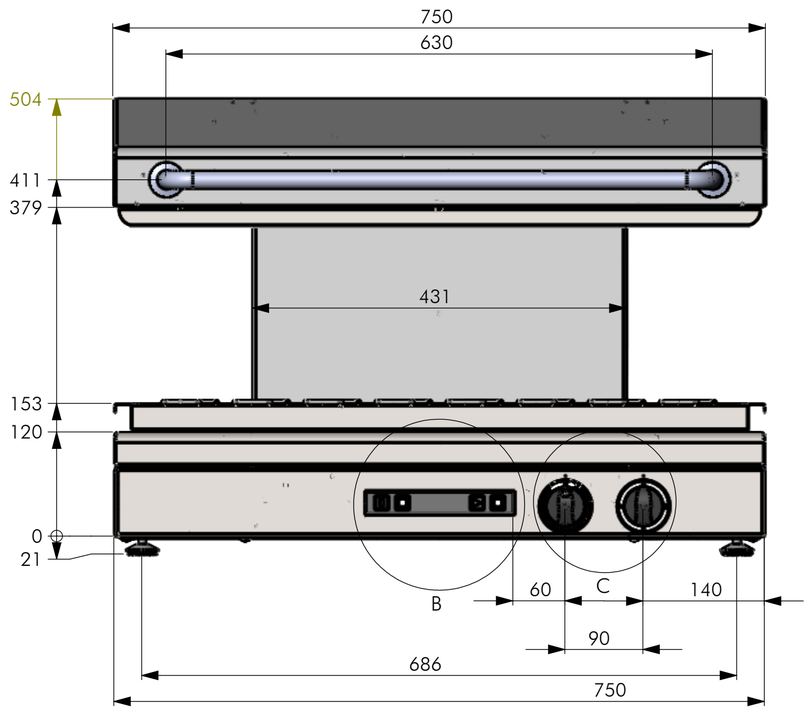

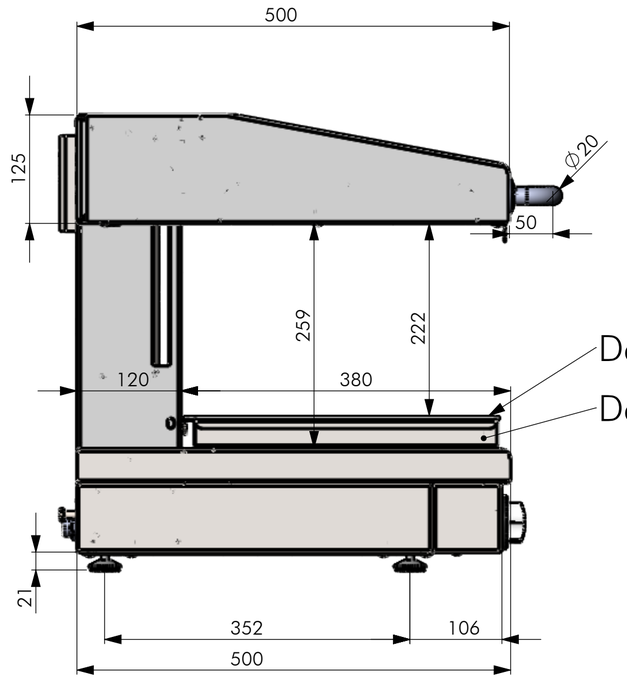

Detail Zeichnung-Nr: Salamander Rost 750_N

Detail Zeichnung-Nr: Bodenwanne-400373

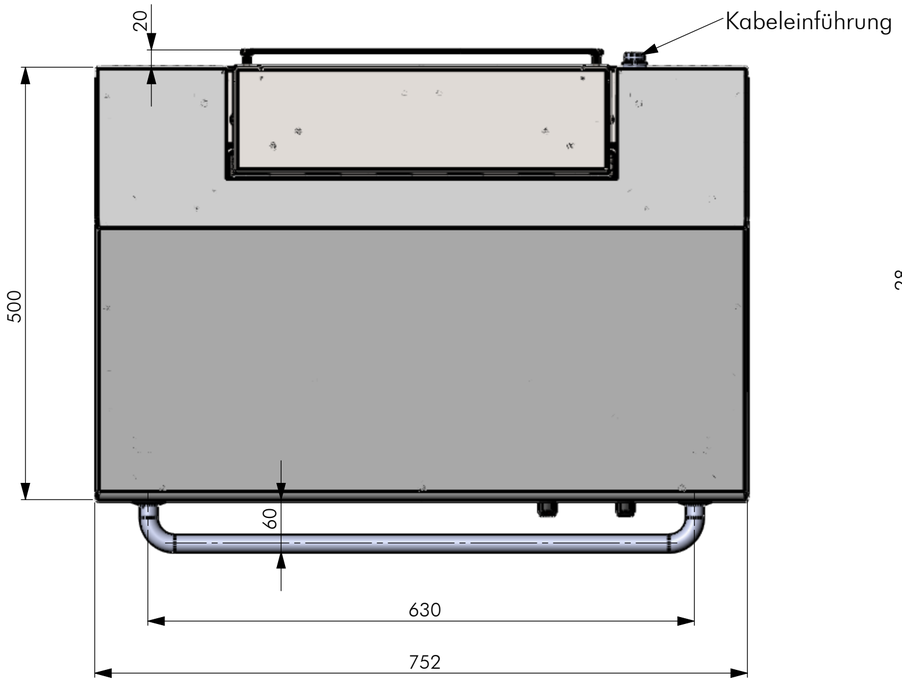

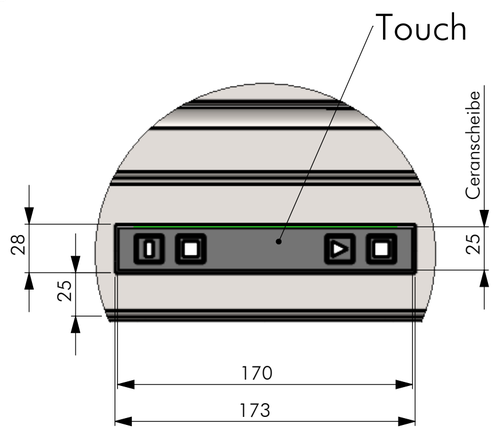

DETAIL B
MAßSTAB 2 : 5

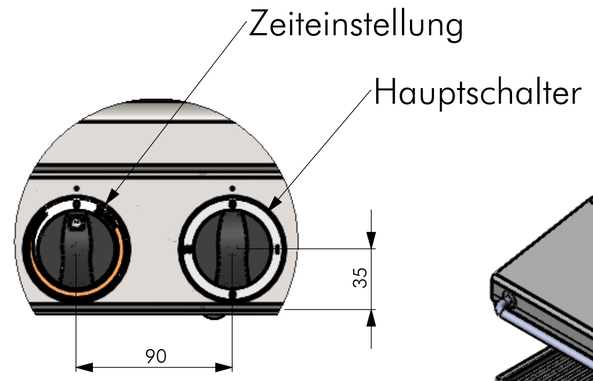

DETAIL C
MAßSTAB 2 : 5

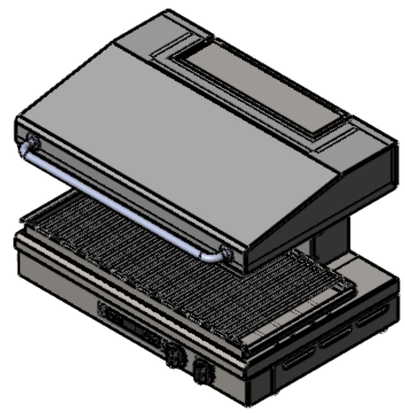

alle Maße in mm
Allgemeintoleranz = m

	NAME	DATUM	SIG.
GEZEICHNET	Adolf	15.02.2017	MA
GEPRÜFT		15.02.2017	

DATUM	SIG.	INDEX	ÄNDERUNG
15.02.2017		a	
		b	
		c	
		d	

Berner

Berner-Kochsysteme GmbH & Co.KG
Sudetenstr.5 D-87471 Durach
www.induktion.de

BENENNUNG:

Geräteansicht

ZEICHNUNGSNR:

BSALH75

MASSSTAB 1:5

A2

BLATT 1 VON 3

max. Einschubhöhe

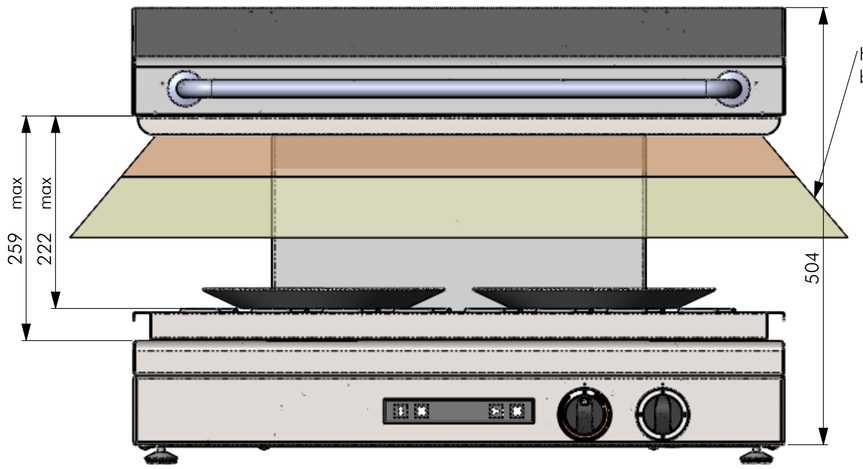

normaler Teller auf dem Rost

min.Einschubhöhe

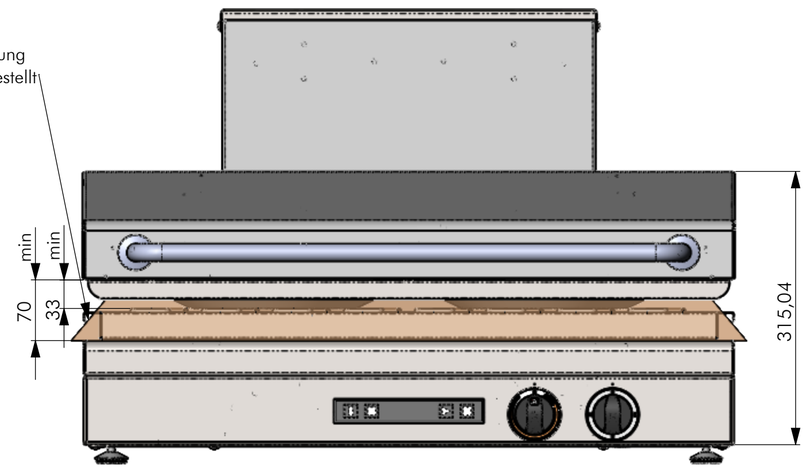

normaler Teller auf dem Rost

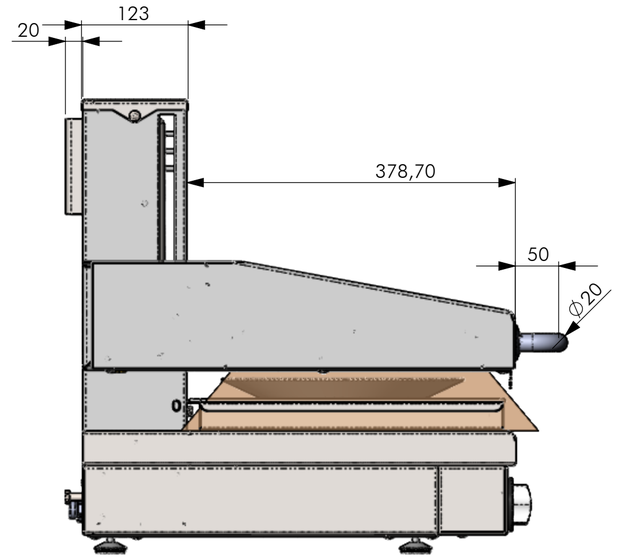

Wandhalterung

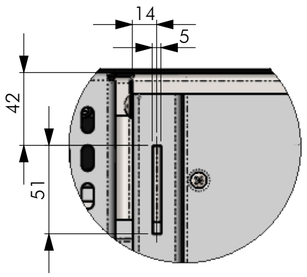

DETAIL E
MAßSTAB 2 : 5

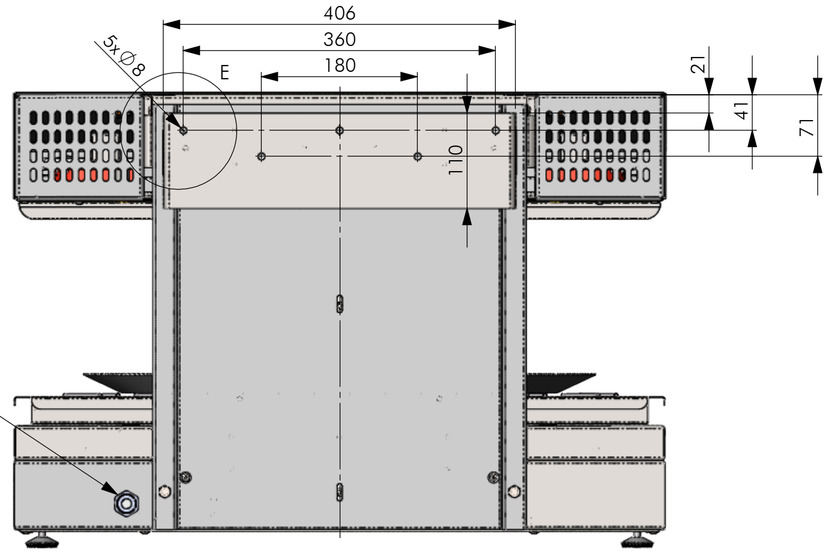

Wandmontage

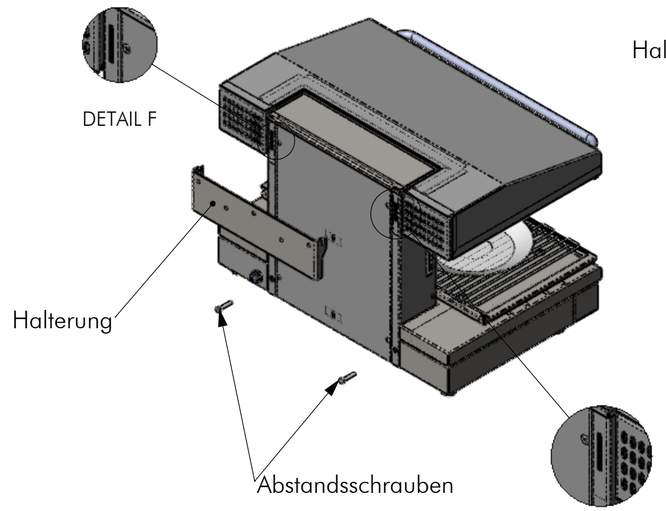

DETAIL G

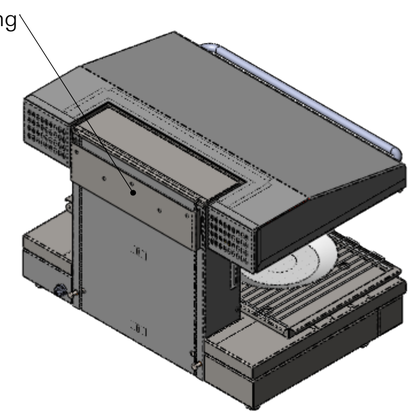

alle Maße in mm
Allgemeintoleranz = m

	NAME	DATUM	SIG.
GEZEICHNET	Adolf	15.02.2017	MA
GEPRÜFT			

DATUM	SIG.	INDEX	ÄNDERUNG
15.02.2017	MA	a	
		b	
		c	
		d	

Berner

Berner-Kochsysteme GmbH & Co.KG
Sudetenstr.5 D-87471 Durach
www.induktion.de

BENENNUNG:
Geräteansicht

ZEICHNUNGSNR:
BSALH75

MASSSTAB 1:5
A2

BLATT 2 VON 3

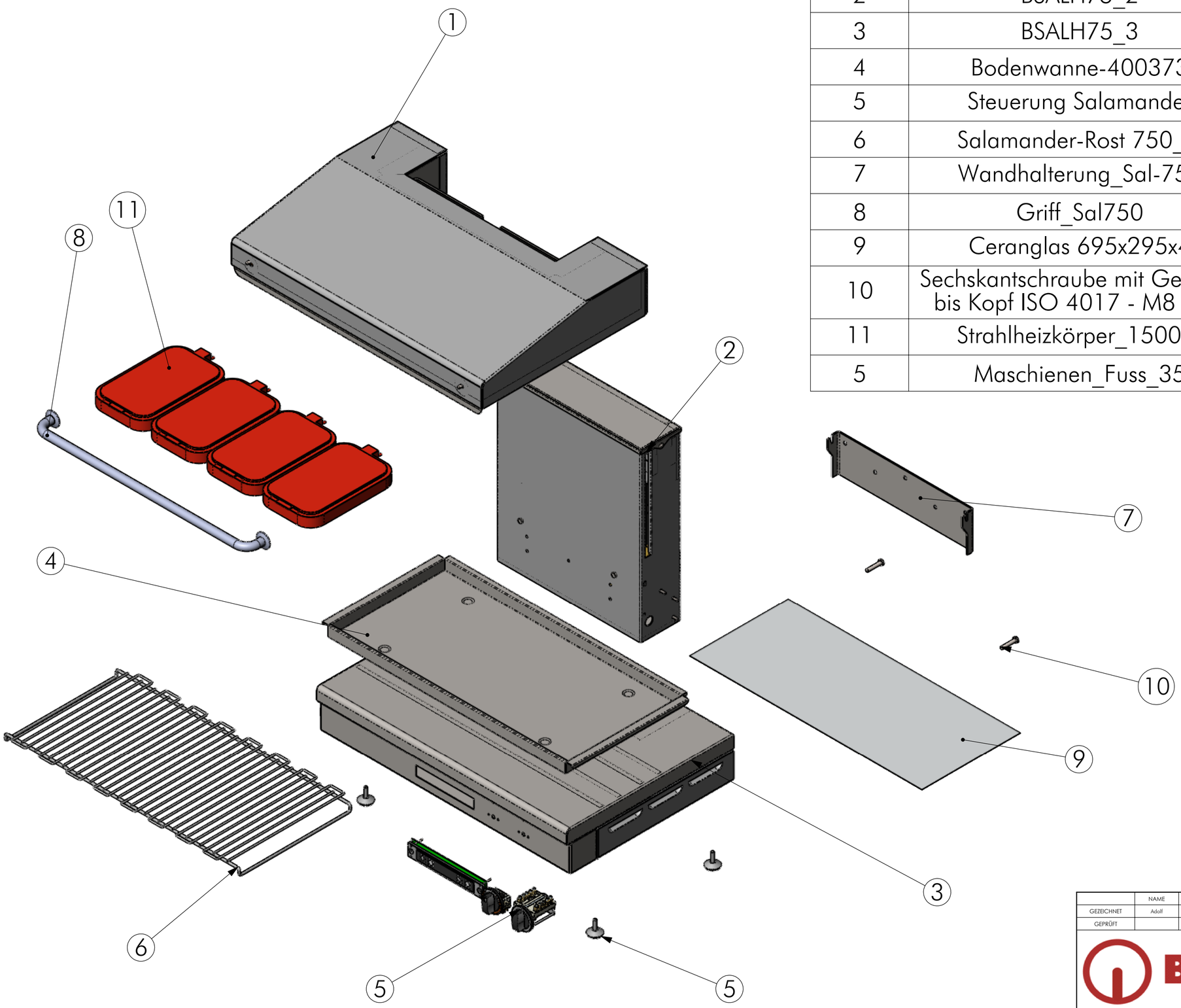

POS-NR.	BENENNUNG	Artikelnummer	Default/MENGE
1	BSALH75_1	BSALH75_1	1
2	BSALH75_2	BSALH60_2	1
3	BSALH75_3	BSALH75_3	1
4	Bodenwanne-400373	400373	1
5	Steuerung Salamander	400379	1
6	Salamander-Rost 750_N	400359	1
7	Wandhalterung_Sal-750	400375	1
8	Griff_Sal750	400368	1
9	Ceranglas 695x295x4	352/2	1
10	Sechskantschraube mit Gewinde bis Kopf ISO 4017 - M8 x 40		2
11	Strahlheizkörper_1500W	700102	4
5	Maschienen_Fuss_35	500307	4

	NAME	DATUM	SIG.
GEZEICHNET	Adolf	15.02.2017	MA
GEPRÜFT			

DATUM	SIG.	INDEX	ÄNDERUNG
15.02.2017	MA	a	
		b	
		c	
		d	

Berner

Berner-Kochsysteme GmbH & Co.KG
Sudetenstr.5 D-87471 Durach
www.induktion.de

BENENNUNG:

Explosionsansicht

ZEICHNUNGSNR: BSALH75

MASSSTAB 1:5

A2

BLATT 3 VON 3