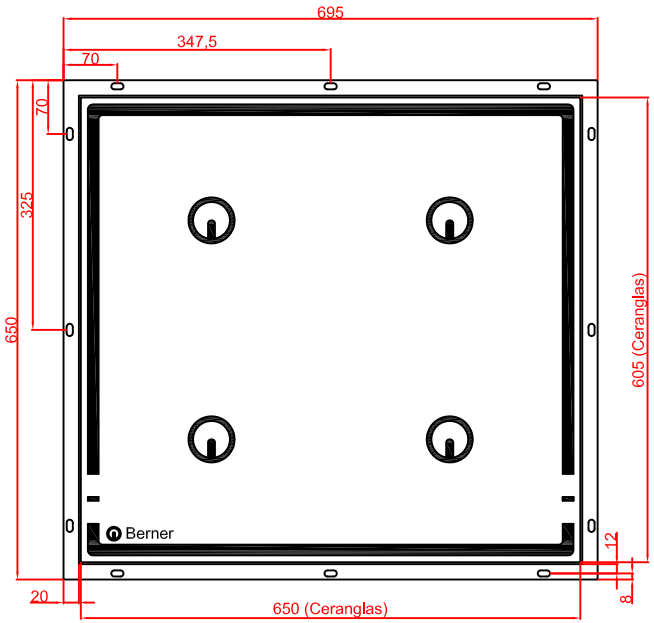


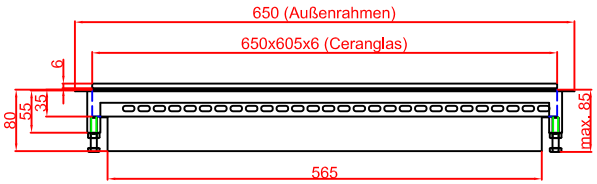


## Variante "B"

Ausschnitt in Abdeckung
flächenbündiger Einbau
658mm x 613mm

Schalterblende (optional lieferbar)

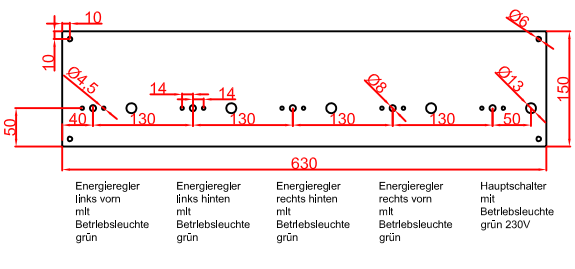


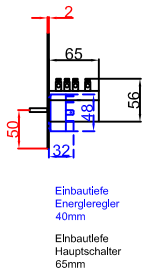


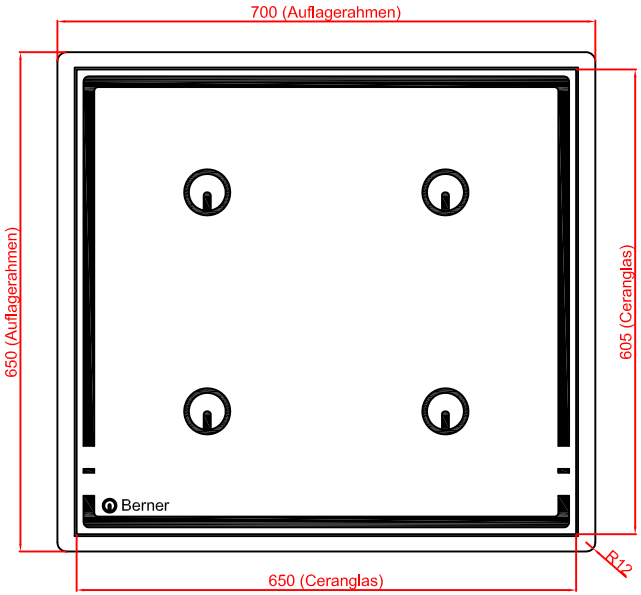


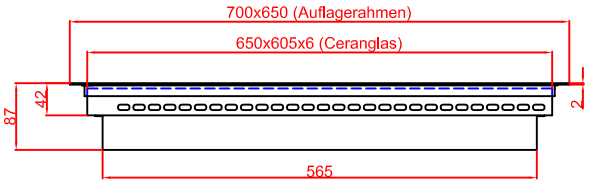


## Variante "A"

Ausschnitt in Abdeckung
Einbau mit Auflagerahmen
680mm x 630mm


Berner-Kochsysteme GmbH & Co.KG
Sudetenstrasse 5
D-87471 Durach

Tel.: +49(0)831/697247-0
Fax.: +49(0)831/697247-15
berner@induktion.de
www.induktion.de


| | Datum | Name |
|---|---|---|
| Bearbeitet | 31.01.2014 | Hänel |
| Geprüft | 31.01.2014 | Berner |
| Änderung 1 | | |
| Änderung 2 | | |

Maßstab: 1:10

Zeichnungsnummer: 38/109

# BS4CEGP
# Flächenbündig (B)
# Auflagerahmen (A)

Blatt 1 von 1