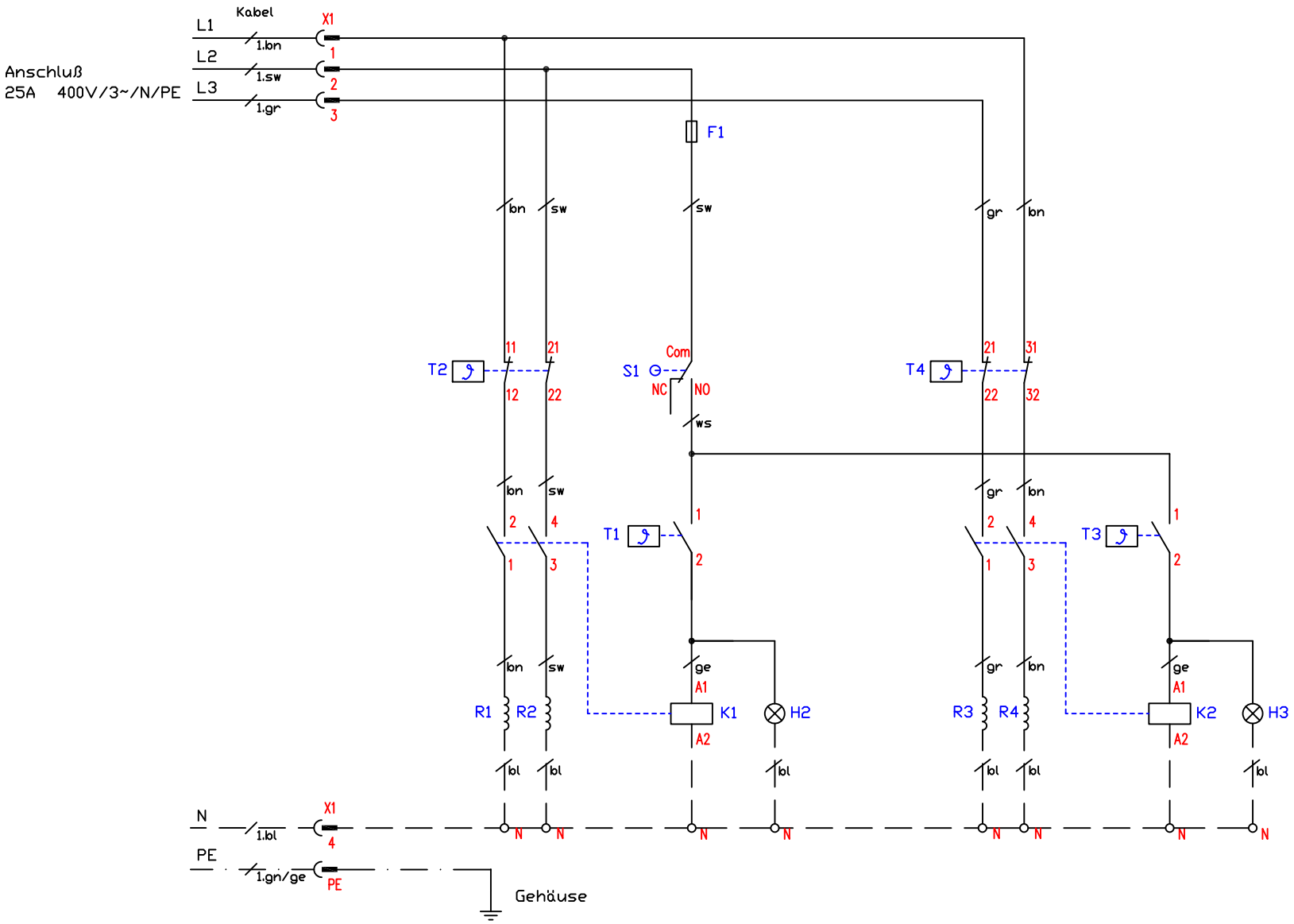

Kabel 1 - 180 EWKF 5G4 qmm	013.00008	S1 - Endschalter "Heizung geschwenkt"	200353	Schaltplan Berner Auftischgerät Steakgrill Rustica BRA_70 8,0kW	Änderung	a		
		T1,T3 - Thermostat 290°C	300313			b		
		T2,T4 - Sicherheitsthermostat 400°C	300108			c		
		K1,K2 - Schütz 25A	800319				Version:	1.5
		F1 - Steuersicherung T6,3A/Sicherungshalter	501264/501262	Berner-Kochsysteme GmbH&Co.KG	Blatt		Datum	Name
		H2,H3 - Heizlampe gelb 230V	800206	Sudetenstraße 5	1/1		30.08.21	RH
Knebel min-max links	100122-L	R1 - Heizkörper links 230V/2000W	500611.01	D-87471 Durach				
Knebel min-max rechts	100122-R	R2,R3 - Heizkörper 230V/2000W	500611	Tel.:+49(0)831/697247-0,Fax:-15	Schaltplan			
		R4 - Heizkörper rechts 230V/2000W	500611.02	berner@induktion.de www.induktion.de	BRA-10/13			