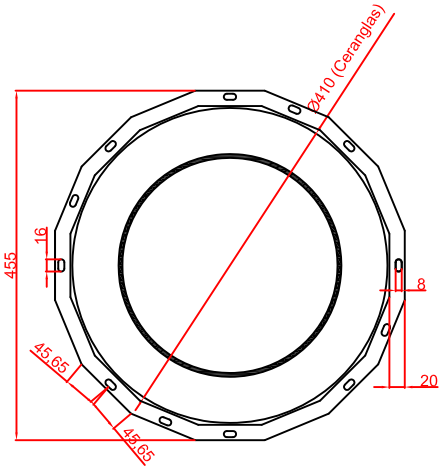

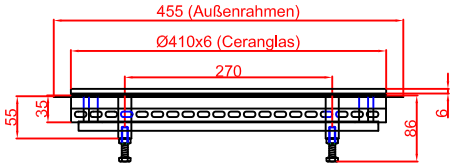

Variante "B"

Ausschnitt in Abdeckung
flächenbündiger Einbau
Durchmesser Ø416mm

Schalterblende (optional lieferbar)

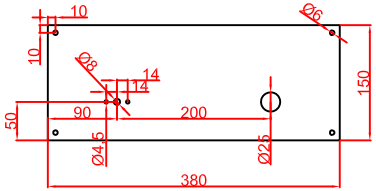

Thermostat

Ein-Taster
mit
Betriebslampe
grün
230V

Einbautiefe mindestens 70mm

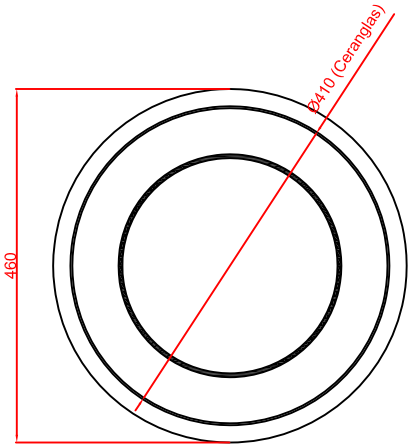

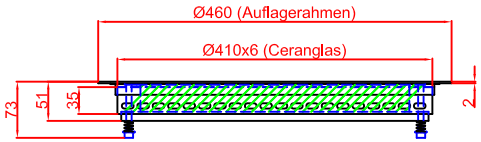

Variante "A"

Ausschnitt in Abdeckung
Einbau mit Auflagerahmen
Durchmesser Ø440mm

Berner-Kochsysteme GmbH & Co.KG
Sudetenstrasse 5
D-87471 Durach

Tel.: +49(0)831/697247-0
Fax.: +49(0)831/697247-15
berner@induktion.de
www.induktion.de

	Datum	Name
Bearbeitet	06.02.2014	Hänel
Geprüft	06.02.2014	Berner
Änderung 1		
Änderung 2		

Maßstab: 1:10

Zeichnungsnummer: 57/101

WH1R,-L
Flächenbündig (B)
Auflagerahmen (A)

Blatt 1 von 1