Draufsicht
Ausschnitt in Herd 375mm x 575mm
Friteuse aufgelegt

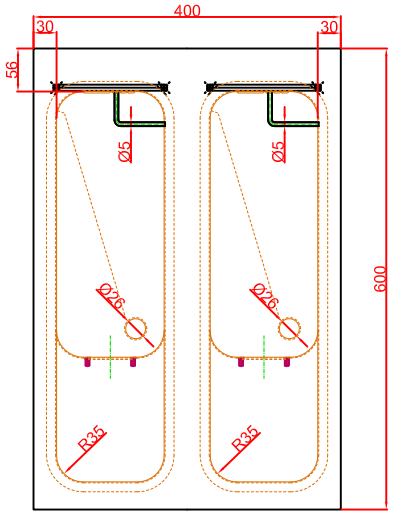

Seitenansicht

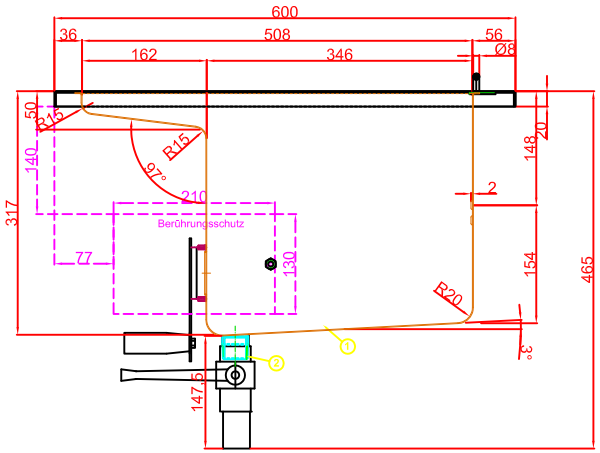

Frontansicht

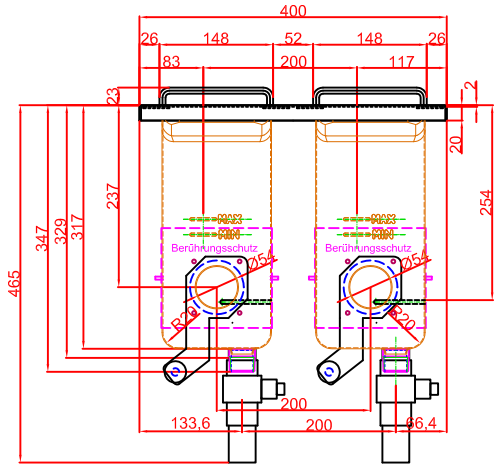

Fettschublade BFAB

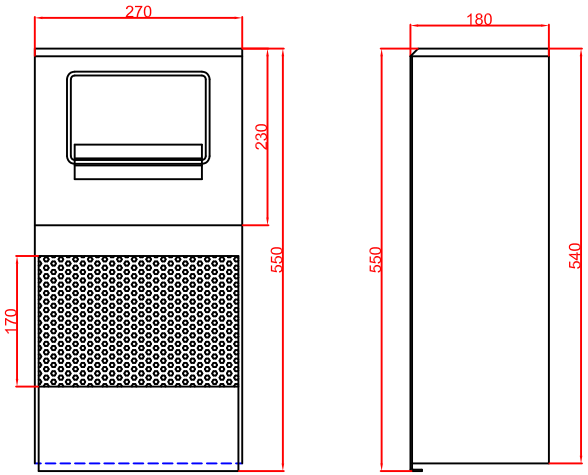

Schalterblende

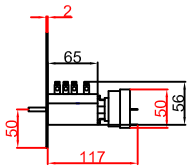

Einbautiefe
Hauptschalter
mit Thermostat
125mm

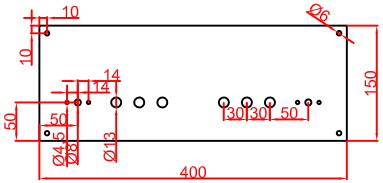

Thermostat/Hauptschalter
mit Betriebsleuchte
grün, Heizlampe gelb,
"Heizung geschwenkt"
rot - links

Thermostat/Hauptschalter
mit Betriebsleuchte
grün, Heizlampe gelb,
"Heizung geschwenkt"
rot - rechts

Installationsdosenmaße
180x180x110mm

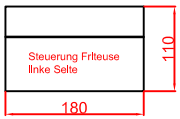

Installationsdosenmaße
180x180x110mm

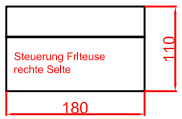

Platz für Installationsdosen Schaltung vorsehen

Bitte beachten: 2 Zuleitungen vorsehen 5G2,5mm² (2x7kW)
Optional: 1 Zuleitung 5G4mm² (14kW)

Berner-Kochsysteme GmbH & Co.KG
Sudetenstrasse 5
D-87471 Durach

Tel.: +49(0)831/697247-0
Fax.: +49(0)831/697247-15
berner@induktion.de
www.induktion.de

Maßstab: 1:10

Zeichnungsnummer: 63/101

BFEM40/2
Einbaufriteuse

	Datum	Name
Bearbeitet	13.12.2013	Hänel
Geprüft	13.12.2013	Berner
Änderung 1	09.11.2017	Hänel
Änderung 2		

Blatt 1 von 1