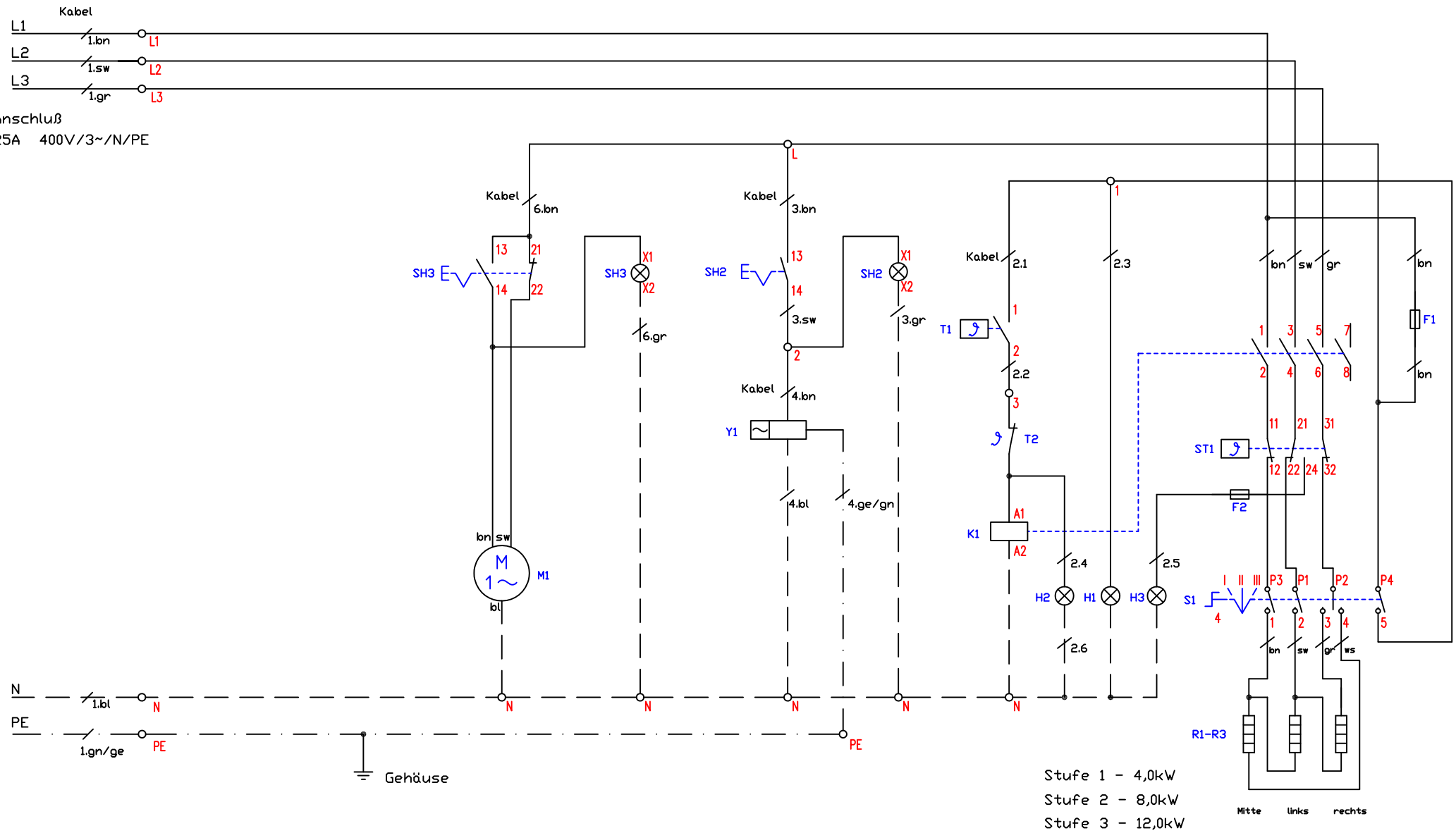

Kabel 1 - 180 EWKF 5G4qmm	013.00008	M1 - Stellantrieb Wasserablauf WAS	300112	F1 - Feinsicherung T6,3A/Sicherungsklemme	501264/301038
Kabel 2 - SIHF 7G0,5qmm	013.00101			F2 - Feinsicherung T1A/Sicherungsklemme	501263/301038
Kabel 3,6 - SIHF 3X0,5qmm	013.00111			S1 - Hauptschalter 4-Takt	800406
Kabel 4 - SIHF 3G0,5qmm	013.00102			H1 - Betriebslampe grün 230V	800201
		ST1 - Sicherheitsthermostat 237°C	300169	H2 - Heizlampe gelb 230V	800206
		T1 - Thermostat 35-130°C	300116	H3 - Lampe "STB ausgelöst" rot 230V	800202
		T2 - Temperaturschalter NC 180°C	100145	SH2 - Leuchttaster blau "Wasserzulauf"	300300
		K1 - Schütz 25A/230V	800300	SH3 - Leuchttaster gelb "WAS"	300304
		Y1 - Magnetventil "Wasserzulauf"	300114	R1-R3 - Heizkörper 400V/3x4000W	

Schaltplan Berner
Standgerät Nudelkocher
System 70
BHNKKTDQ 12,0kW

Änderung			
	a		
	b		
	c		
		Version	2.8

Berner-Kochsysteme GmbH&Co.KG
Sudetenstraße 5
D-87471 Durach
Tel.:+49(0)831/697247-0,Fax:-15
berner@induktion.de
www.induktion.de

Blatt	Datum	Name
1/1	18.04.18	Hänel

Schaltplan
BNK-70_1/4