Einbautiefe +20 für Elektroanschluss

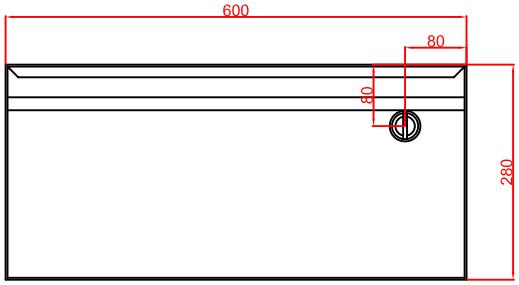

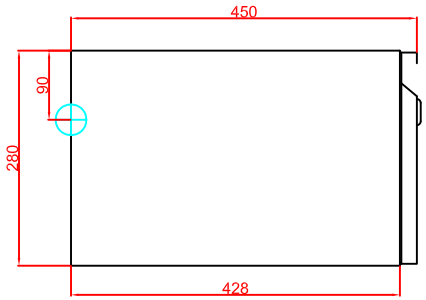

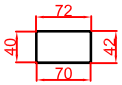

Anzeigenglas
70 x 40mm
Ausschnitt in Blende
72 x 42mm

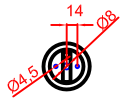

Potentiometer

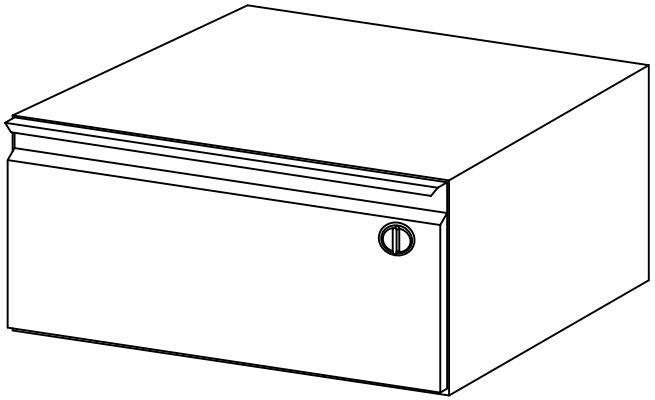

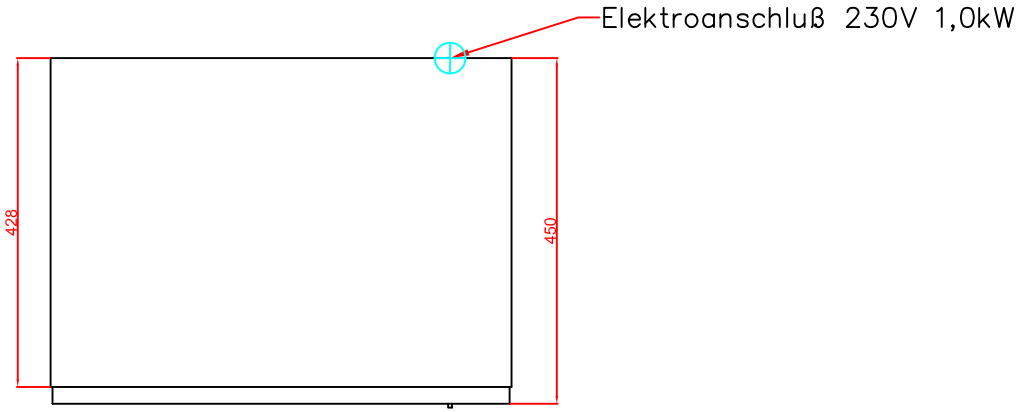

Berner-Kochsysteme GmbH & Co.KG Sudetenstrasse 5 D-87471 Durach	Maßstab: 1:10	Zeichnungsnummer: 123/101
Tel.: +49(0)831/697247-0 Fax.: +49(0)831/697247-15 berner@induktion.de www.induktion.de	BWH60 Einbauwarmhalte- schublade	

	Datum	Name
Bearbeitet	10.04.2014	Hänel
Geprüft		
Änderung 1		
Änderung 2		

Blatt 1 von 1