UD505D

Untertisch Geschirrspülmaschine, einwandiges Gehäuse, 400V,Korb 500x500 mm

Produktfamilie	Gewerbespülmaschinen
Typ	Geschirrspülmaschine
Produktlinie	ECOLINE
Korbabmessungen	500 x 500 mm
Abmessungen (B x T x H)	580 x 600 x 820mm

TECHNISCHES DATENBLATT

TECHNISCHE DATEN

Gehäuse: AISI 304 Edelstahl Gehäuse, einwandige Konstruktion, tiefgezogene Korbführung
Steuerung: Elektronisch
Anzahl der Programme: 3
max.Körbe pro Stunde: 40/24/15
Korbabmessungen: 500 x 500 mm
Max. Einschubhöhe: 365 mm
Reinigerpumpe: elektronisch gesteuerte, peristaltische Pumpe
Klarspülpumpe: elektronisch gesteuerte, peristaltische Pumpe
Wärme- Schalldämmung: Gerätetür
Waschsystem: Waschpumpe mit Sanftanlauf
Leistung Spülpumpe: 0,7 kW
Ablaufsystem: Tank-Teilwasser-Wechselsystem mit serienmäßiger Ablaufpumpe

Filtersystem: 3 stufiges Selektiv-Filtersystem

Nachspülsystem: HTR - System (Drucksteigerung)

Tankinhalt: 13 lt.

Leistung Tankheizung: 2,0 kW

Boilerinhalt: 6 lt.

Leistung Boilerheizung: 5 kW

Stromversorgung / installierte Gesamtleistung: 400V 3N 50Hz / 5,7 kW

Abmessungen (B x T x H): 580 x 600 x 820mm

Gewicht (Netto / Brutto): 54/62 Kg

Hydraulischer Versorgungsdruck (min. / max.): 1 bis 6bar

Max. Wasserhärte Zulauf: 3°dH

‘Stand-by’ Funktion verringert Energieverbrauch während Betriebspausen

Automatischer Start des Programmes, wenn die Tür geschlossen wird:

Selbstreinigungsprogramm serienmäßig am Ende des Tages

2 Wascharme aus Edelstahl (AISI 304)

Rückflusssicherung

‘Thermostop’ Klarspülung Temperatur Kontrolle

Selbstdiagnose System mit Fehlermeldung

Klarspülung mit konstantem Druck

ZUBEHÖR

PB50D01 - Tellerkorb für 18 St. Ø 250 mm

PB50G01 - Universalkorb flach

PH00S01 - Besteckköcher 1 Fach

PH00S02 - Besteckkorb 6 Fächer

WB50D01 - Tellerkorb für 18 St. Ø 250 mm oder für Tabletts

WB50G01 - Universalkorb flach

WB50G02 - Korb geneigt für Kelchgläser Ø max. 90 mm

WB50G03 - Korb geneigt für Kelchgläser Ø max. 72 mm

WB50G04 - Korb geneigt für Kelchgläser Ø max. 135 mm

WB50T02 - Drahtkorb für Tabletts GN 1/1-20mm, 500x500mm

WHOOS01 - Korbeinsatz geneigt für kleine Teller

WHOOC01 - Korbeinsatz geneigt für Tassen

WP02

REINIGER UND KLARSPÜLER

AUSSTATTUNG

1 PB50D01 - Tellerkorb für 18 St. Ø 250 mm

1 PB50G01 - Universalkorb flach

1 PH00S02 - Besteckkorb 6 Fächer

Für allgemeine Informationen oder besondere Anfrage an diesen Produkt wenden Sie sich bitte an uns.

Kontakt

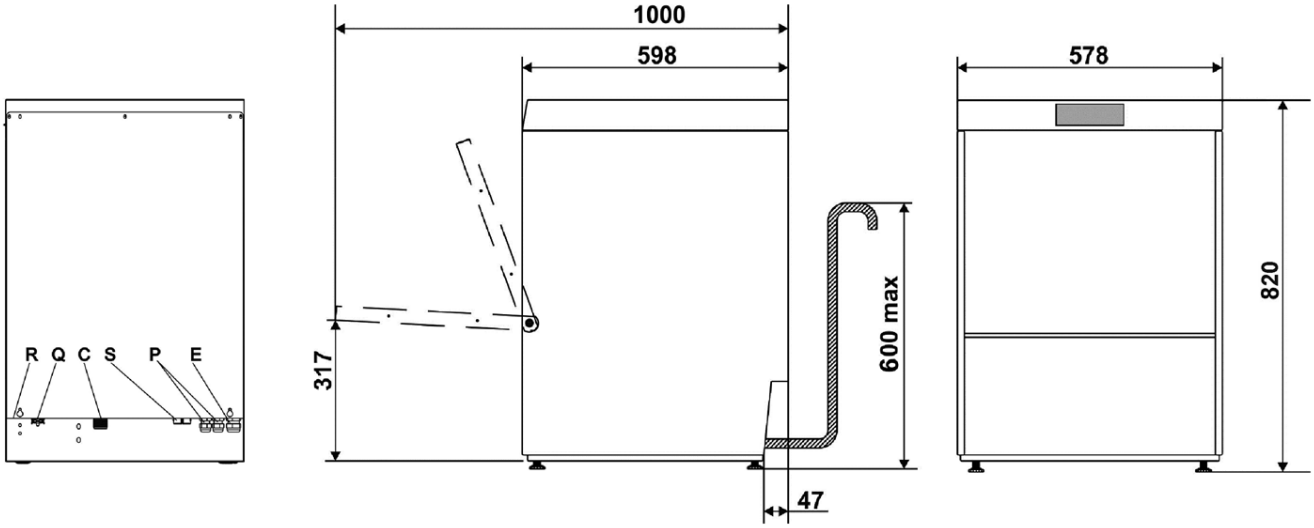

Q	MORSETTO EQUIPOTENZIALE EARTH TERMINAL
E	CAVO ALIMENTAZIONE ELETTRICA ELECTRICITY SUPPLY CABLE
C	TUBO DI CARICO FILLER HOSE
P	TUBI POMPE PERISTALTICHE PERISTALTIC HOSES
T	ENTRATA CAVO DI ALIMENTAZIONE DOSATORE ESTERNO EXTERNAL DISPENSER POWER CABLE ENTRY POINT
S	TUBO DI SCARICO DRAIN HOSE
R	PANNELLO RETRO LOWER BACK PANEL