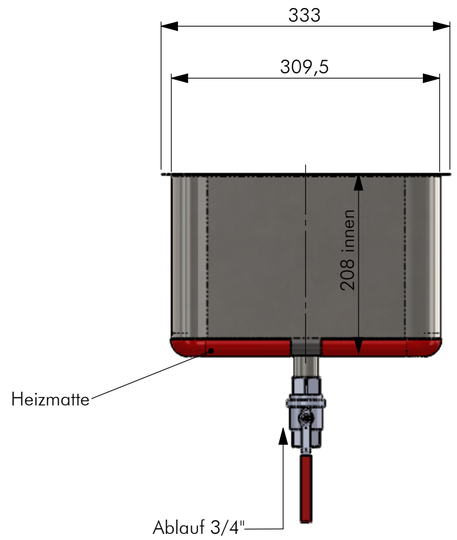

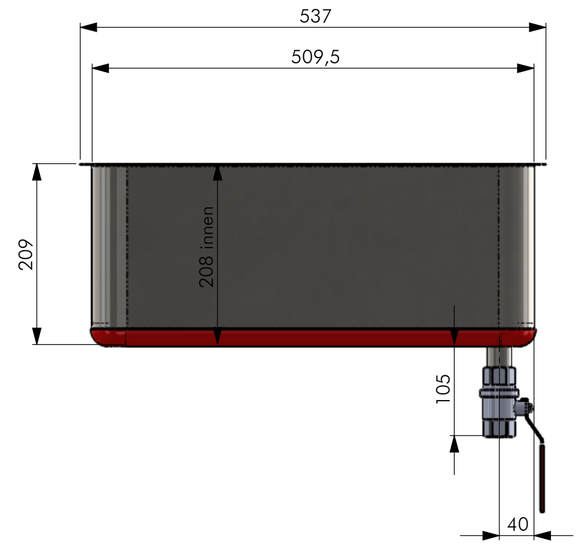

Ausschnitt zum Einschweißen
310mm x 510mm R=45

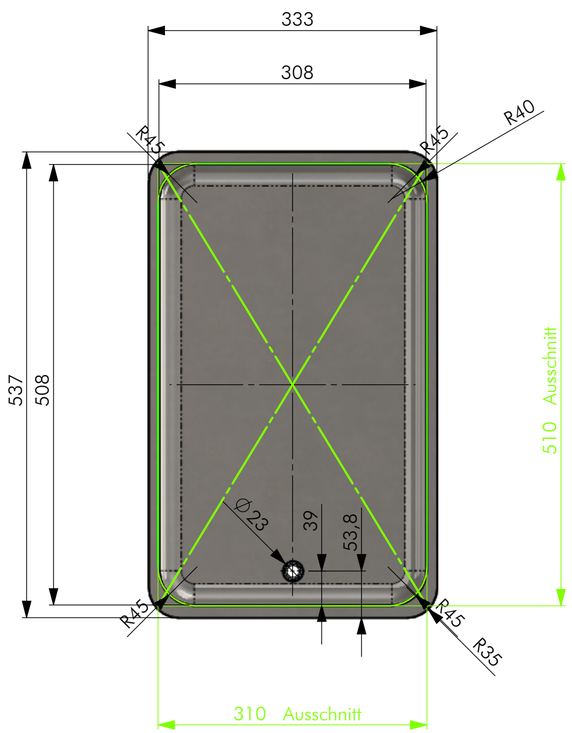

Schalterblende (optional)

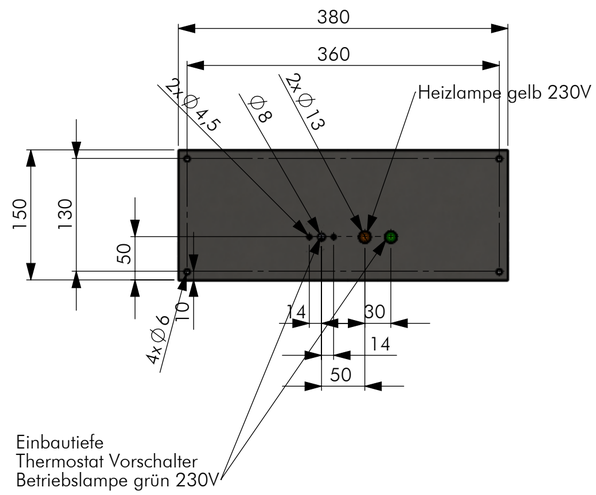

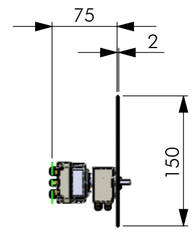

alle Maße in mm
Allgemeintoleranz = m

	NAME	DATUM	SIG.
GEZEICHNET	Adolf	10.03.2017	MA
GEPRÜFT	Hänel	17.09.2018	RH

DATUM	SIG.	INDEX	ÄNDERUNG
17.09.2018	MA	a	aktualisiert
		b	
Material		c	
Gewicht		d	

Berner

Berner-Kochsysteme GmbH & Co.KG
Sudetenstr.5 D-87471 Durach
www.induktion.de

BENENNUNG:
Einbauwasserbad BWBF1/1

ZEICHNUNGSNR:
BWBF1-1

MASSSTAB 1:5
A2

BLATT 1 VON 5

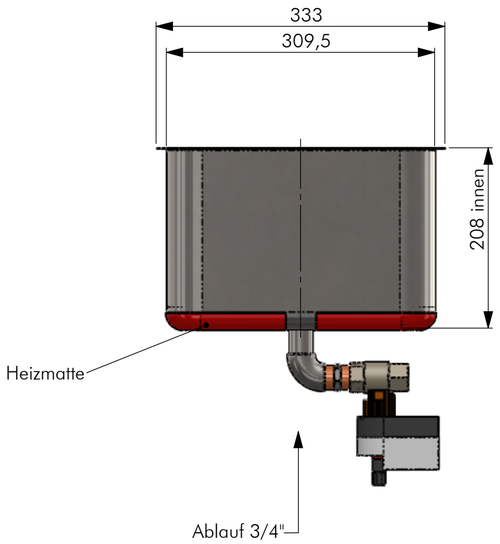

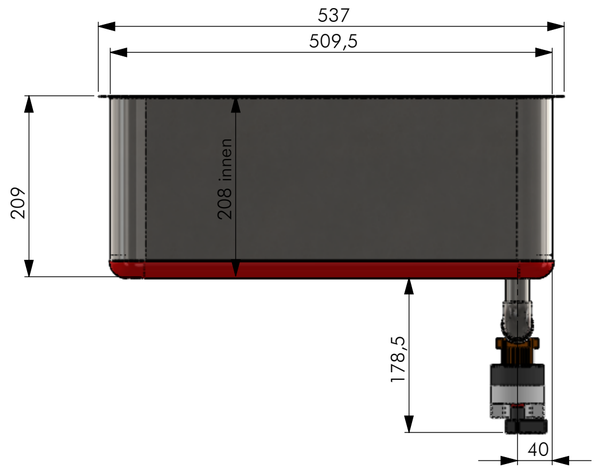

Ausschnitt zum Einschweißen
310mm x 510mm R=45

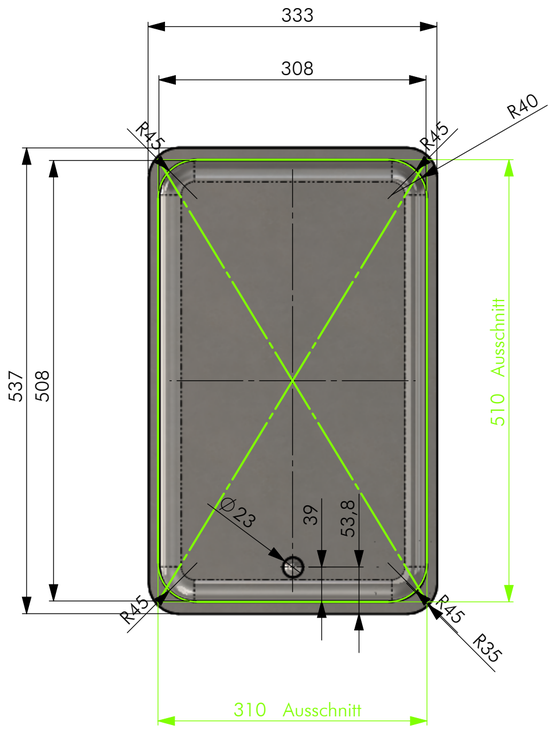

Schalterblende (optional)

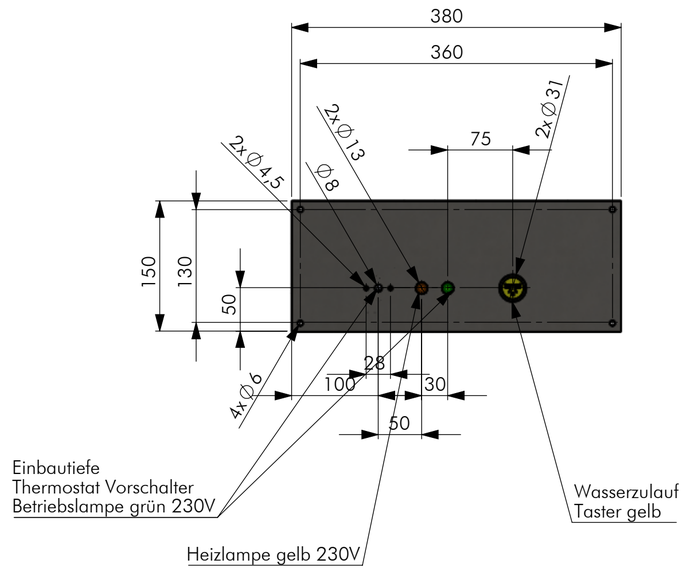

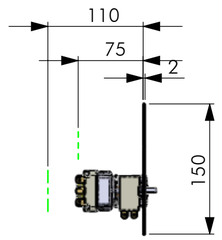

alle Maße in mm
Allgemeintoleranz = m

	NAME	DATUM	SIG.
GEZEICHNET	Adolf	10.03.2017	MA
GEPRÜFT	Hänel	17.09.2018	RH

DATUM	SIG.	INDEX	ÄNDERUNG
17.09.2018	MA	a	aktualisiert
		b	
		c	
		d	

Material
Gewicht

Berner

Berner-Kochsysteme GmbH & Co.KG
Sudetenstr.5 D-87471 Durach
www.induktion.de

BENENNUNG:
Einbauwasserbad BWBF1/1
+WAS

ZEICHNUNGSNR:
BWBF1-1

MASSSTAB 1:5

A2

BLATT 2 VON 5

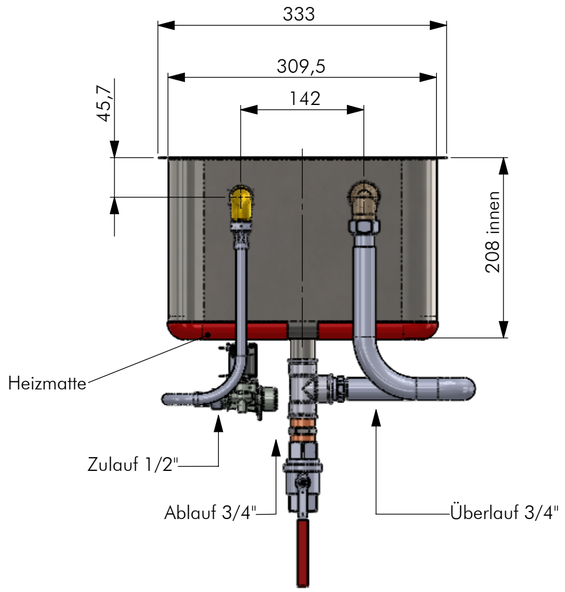

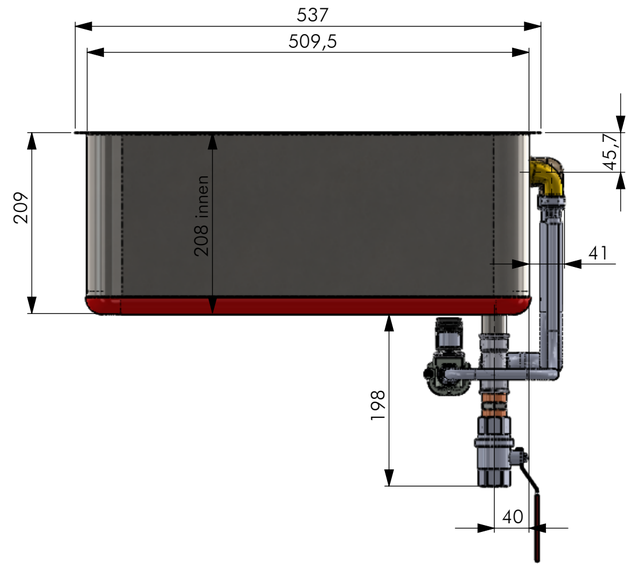

Ausschnitt zum Einschweißen
310mm x 510mm R=45

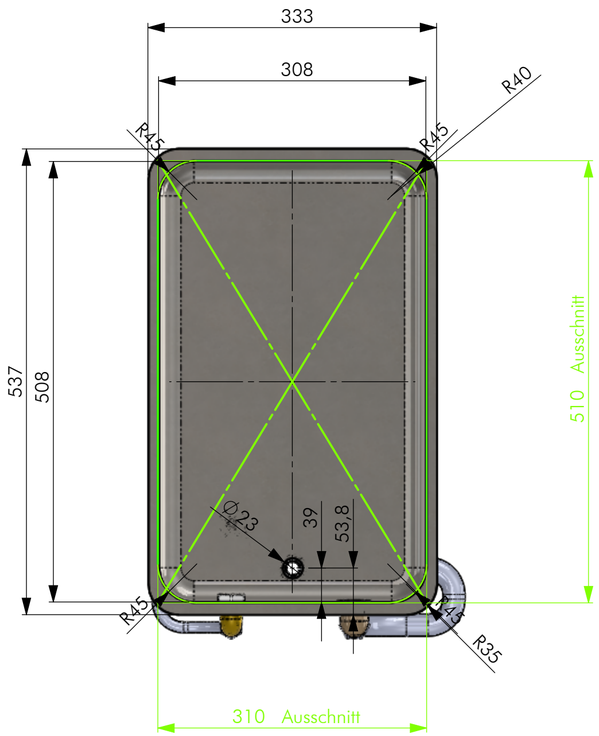

Schalterblende (optional)

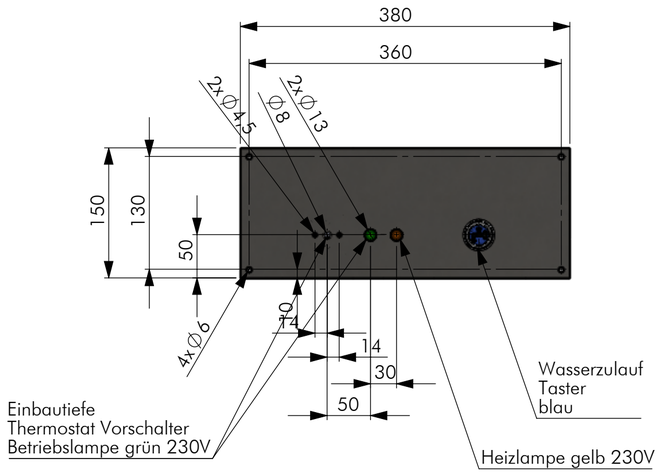

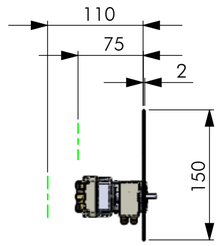

alle Maße in mm
Allgemeintoleranz = m

	NAME	DATUM	SIG.
GEZEICHNET	Adolf	10.03.2017	MA
GEPRÜFT	Hänel	17.09.2018	RH

DATUM	SIG.	INDEX	ÄNDERUNG
17.09.2018	MA	a	aktualisiert
		b	
		c	
		d	

Material
Gewicht

Berner

Berner-Kochsysteme GmbH & Co.KG
Sudetenstr.5 D-87471 Durach
www.induktion.de

BENENNUNG:
Einbauwasserbad BWBF1/1
+WZM

ZEICHNUNGSNR:
BWBF1-1

MASSSTAB 1:5
A2

BLATT 3 VON 5

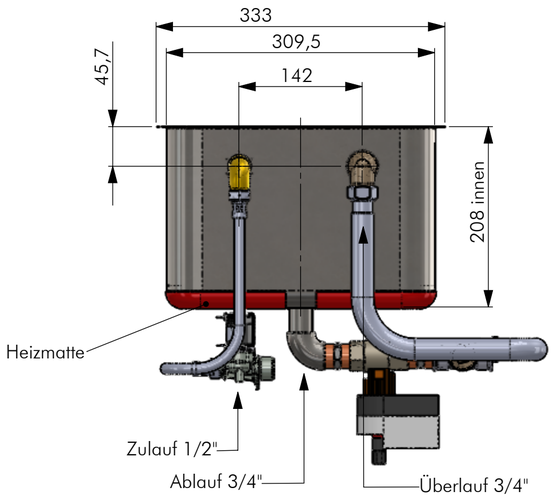

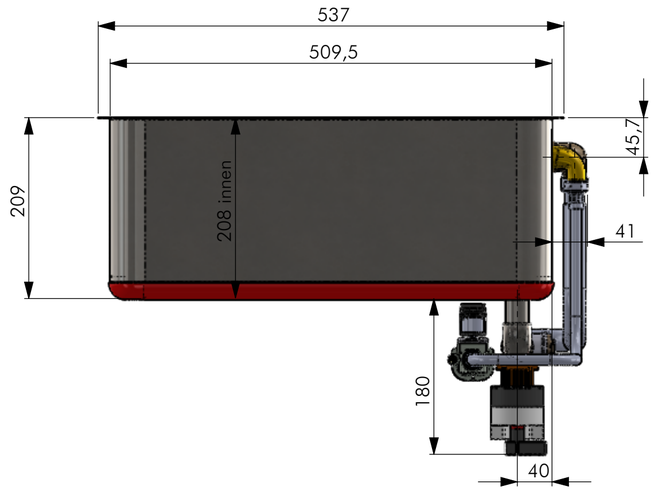

Ausschnitt zum Einschweißen
310mm x 510mm R=45

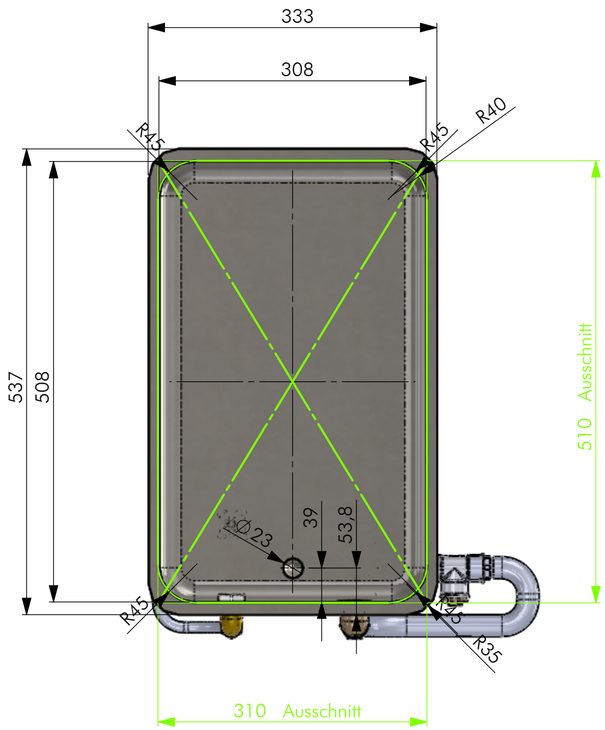

Schalterblende (optional)

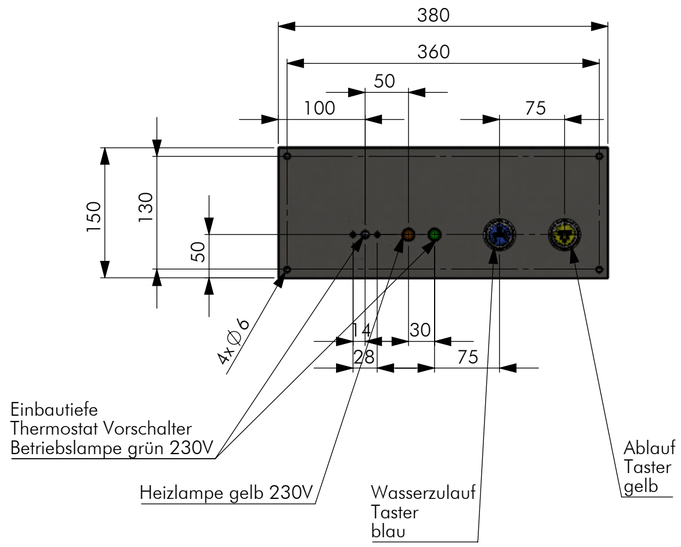

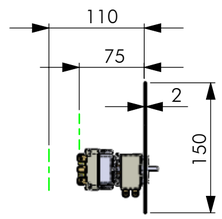

alle Maße in mm
Allgemeintoleranz = m

	NAME	DATUM	SIG.
GEZEICHNET	Adolf	10.03.2017	MA
GEPRÜFT	Hänel	17.09.2018	RH

DATUM	SIG.	INDEX	ÄNDERUNG
17.09.2018	MA	a	aktualisiert
		b	
		c	
		d	

Material
Gewicht

Berner

Berner-Kochsysteme GmbH & Co.KG
Sudetenstr.5 D-87471 Durach
www.induktion.de

BENENNUNG:
Einbauwasserbad BWBF1/1
WAS +WZM

ZEICHNUNGSNR:
BWBF1-1

MASSSTAB 1:5

A2

BLATT 4 VON 5

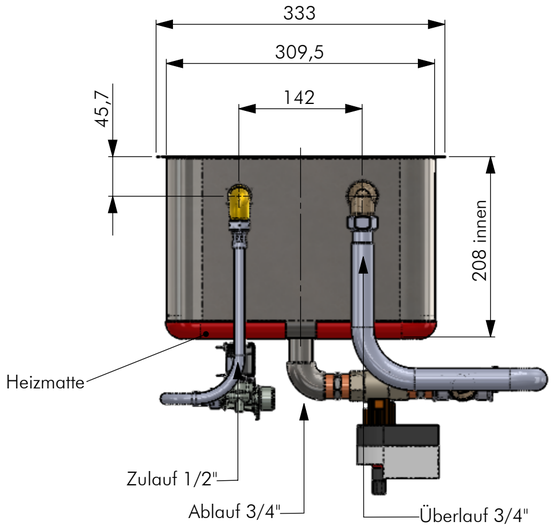

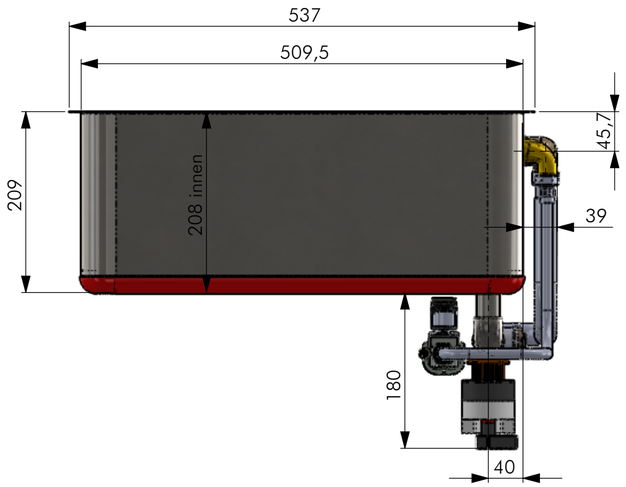

Ausschnitt zum Einschweißen
310mm x 510mm R=45

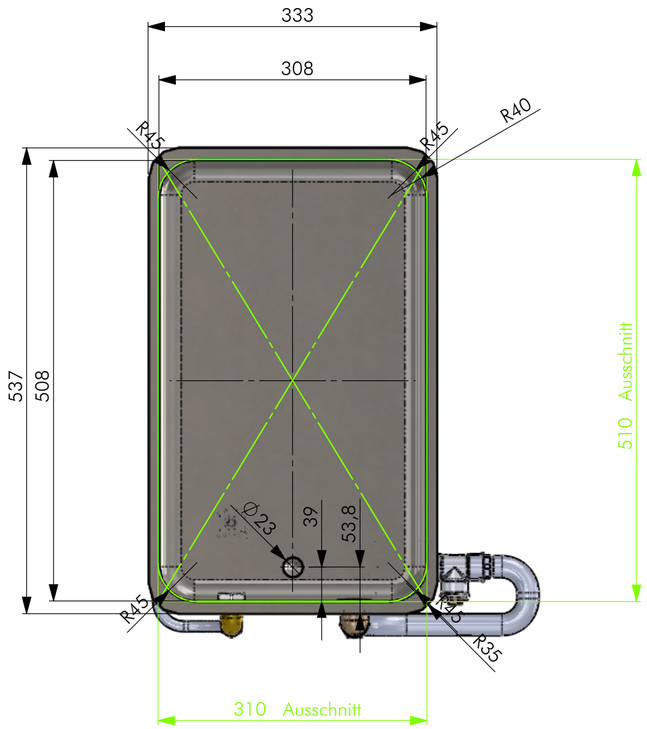

Schalterblende (optional)

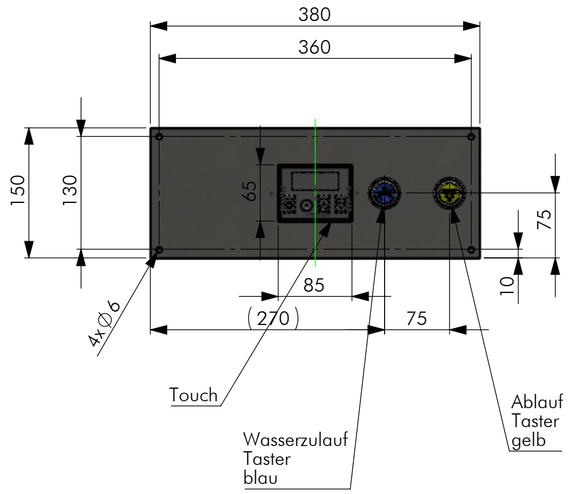

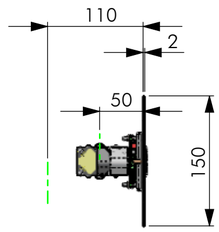

Einbautiefe
Taster
Touch

alle Maße in mm
Allgemeintoleranz = m

	NAME	DATUM	SIG.
GEZEICHNET	Adolf	10.03.2017	MA
GEPRÜFT	Hänel	17.09.2018	RH

DATUM	SIG.	INDEX	ÄNDERUNG
17.09.2018	MA	a	aktualisiert
		b	
		c	
		d	

Material
Gewicht

Berner

Berner-Kochsysteme GmbH & Co.KG
Sudetenstr.5 D-87471 Durach
www.induktion.de

BENENNUNG:
Einbauwasserbad BWBF1/1
WAS +WZM +ESRTK

ZEICHNUNGSNR:
BWBF1-1

MASSSTAB 1:5
A2

BLATT 5 VON 5