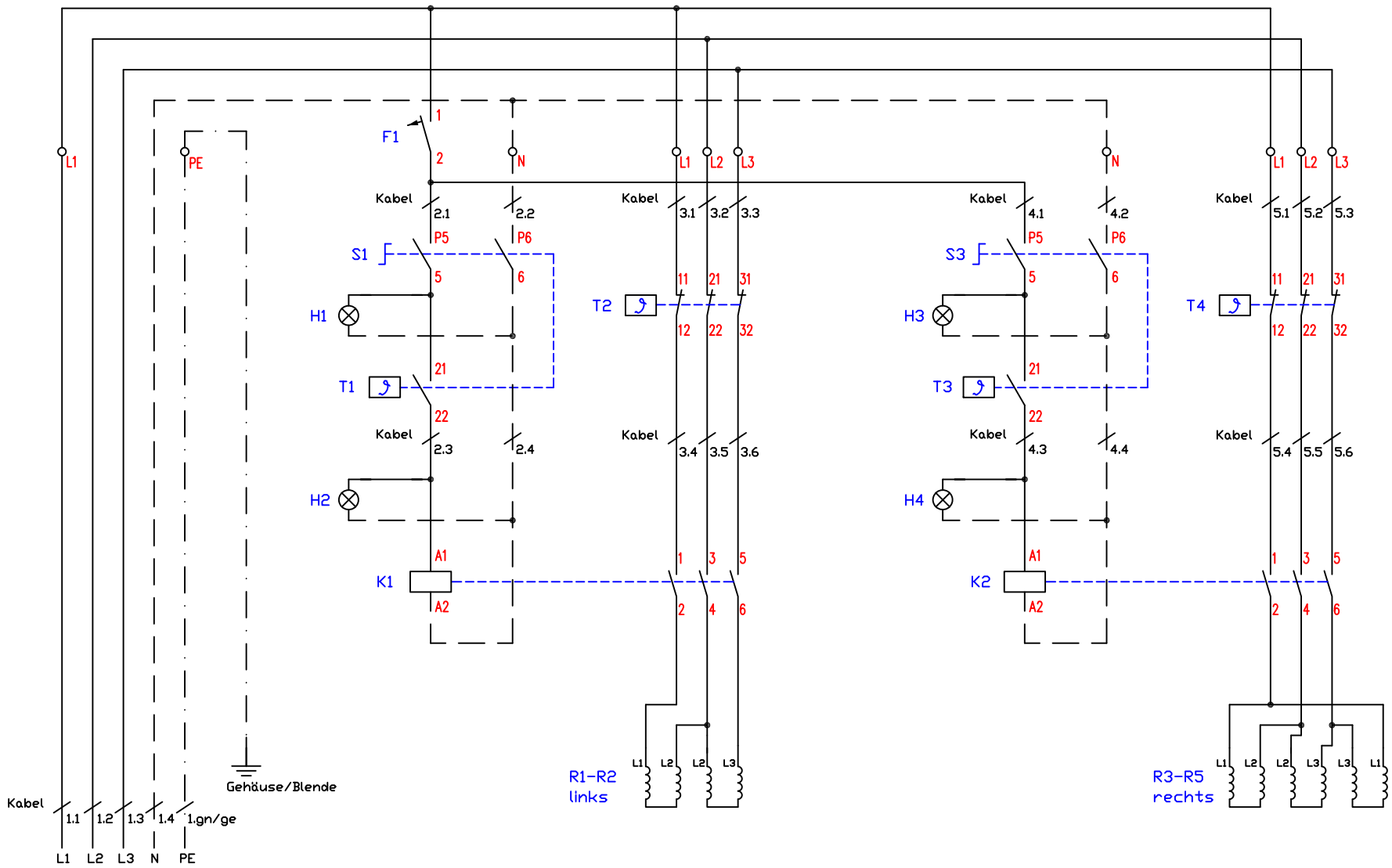

Festanschluß 16A
oder CEE16A
400V/3~/N/PE

Kabel 1 - Zuleitung ölflex 5G2,5 qmm	013.00192	S1,S3 - Vorschalter Thermostat	500300
Kabel 2,4 - Steuerkabel ölflex 5x0,75 qmm	013.00186_1	T1,T3 - Thermostat 70-255°C	500300
Kabel 3,5 - STB Kabel ölflex 7G2,5 qmm	013.00190	T2,T4 - Sicherheitsthermostat 360°C	300100
		F1 - Steuersicherung B6A	300120
		H1,H3 - Betrieb "Ein" grün 230V	800201
		H2,H4 - Heizung "Ein" gelb 230V	800206
		K1,K2 - Schütz 25A/230V	800305
		R2-R4 - Heizkörper 400V/1400W,430	502001
		R1,R5 - Heizkörper 400V/1600W,490	502015

Einbaugerät Bratplatte

BGE60C; BGEH60C
7,5kW

Berner-Kochsysteme GmbH&Co.KG
Sudetenstraße 5
D-87471 Durach
Tel.:+49(0)831/697247-0,Fax:-15
berner@induktion.de
www.induktion.de

Änderung		
a	15.06.21	RH
b		
c		
	Version:	1.3
Blatt	Datum	Name
1/1	01.10.19	RH

Schaltplan
BGE-7/1