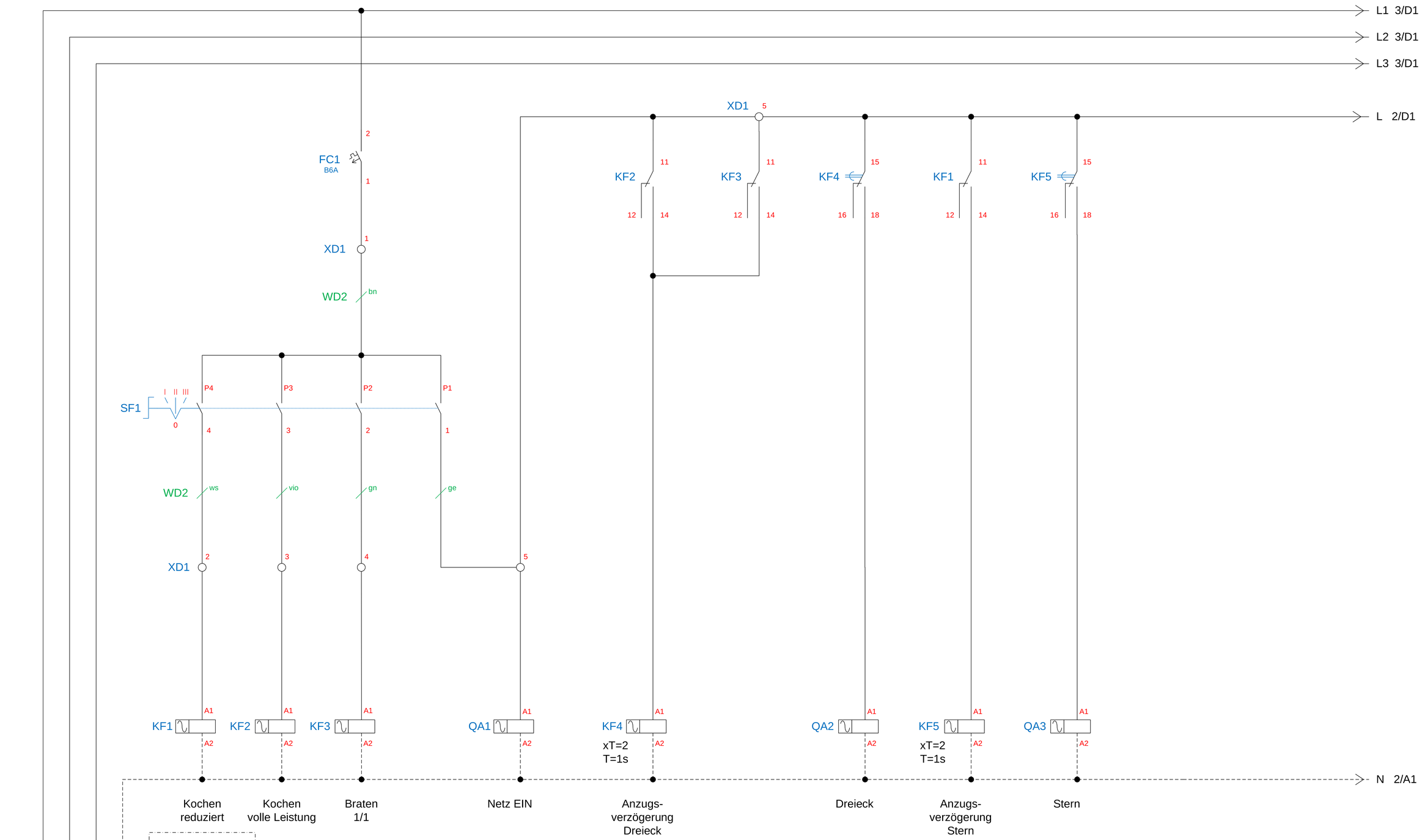

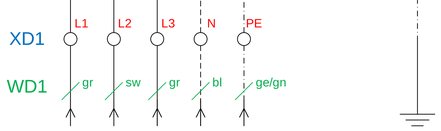

Anschluß 400V, 3~/N/PE
empfohlene Absicherung 3x 25A

FC1	Leitungsschutzschalter B6A	300120	WD1	Kabel 5G4mm² EWKF schwarz	013.00008
KF1, -2, -3	Industrierelais auf Sockel	400440	WD2	Einzeladern in Schutzschlauch	
KF4, -5	Zeitrelais anzugsverzögert	300332			
QA1, -2, -3	Leistungsschütz BF09	800305			
SF1	Umschalter	800435			

Multispeed Brat- und Kochgerät GN 1/1
BBEDM1-200
400V, 3~/N/PE, 11,4kW

Änderung	
a	
b	
c	

Berner-Kochsysteme GmbH & Co. KG
Sudetenstraße 5
D-87471 Durach
Tel: +49(0)831/697247-0 Fax: -15
Email: berner@induktion.de
www.Induktion.de

Blatt	Datum	Name
1/3	14.04.21	Stolle

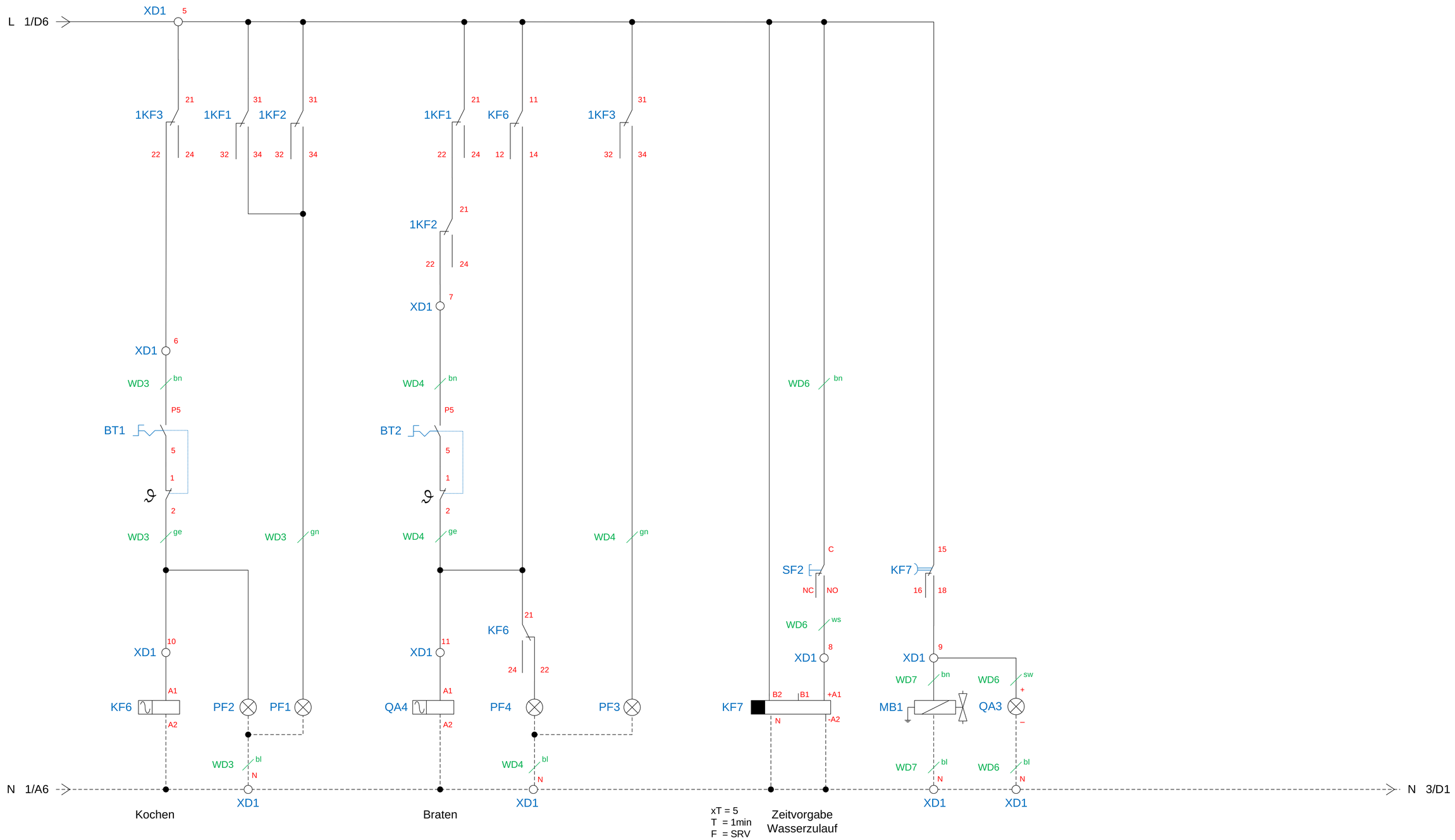

BT1	Thermostat 150°C mit Vorsatzschalter	300436	WD3, -4, -5, -6, -7	Einzelader in Schutzschlauch	
BT2	Thermostat 320°C mit Vorsatzschaltler	300325			
KF6	Industrierelais auf Sockel	400440			
KF7	Multifunktionsrelais	800310			
MB1	Magnetventil ¾“ / ½“	300114			
PF1, -3	Betriebslampe grün 250VAC	800201			
PF2, -4	Heizlampe gelb 250VAC	800206			
QA4	Leistungsschütz BF09	800305			
SF2	Leuchtdrucktaster Wasserzulauf klein	800425			

Multispeed Brat- und Kochgerät GN 1/1
BBEDM1-200
400V, 3~/N/PE, 11,4kW

Änderung	
a	
b	
c	

Berner-Kochsysteme GmbH & Co. KG
Sudetenstraße 5
D-87471 Durach
Tel: +49(0)831/697247-0 Fax: -15
Email: berner@induktion.de
www.Induktion.de

Blatt	Datum	Name
2/3	14.04.21	Stolle

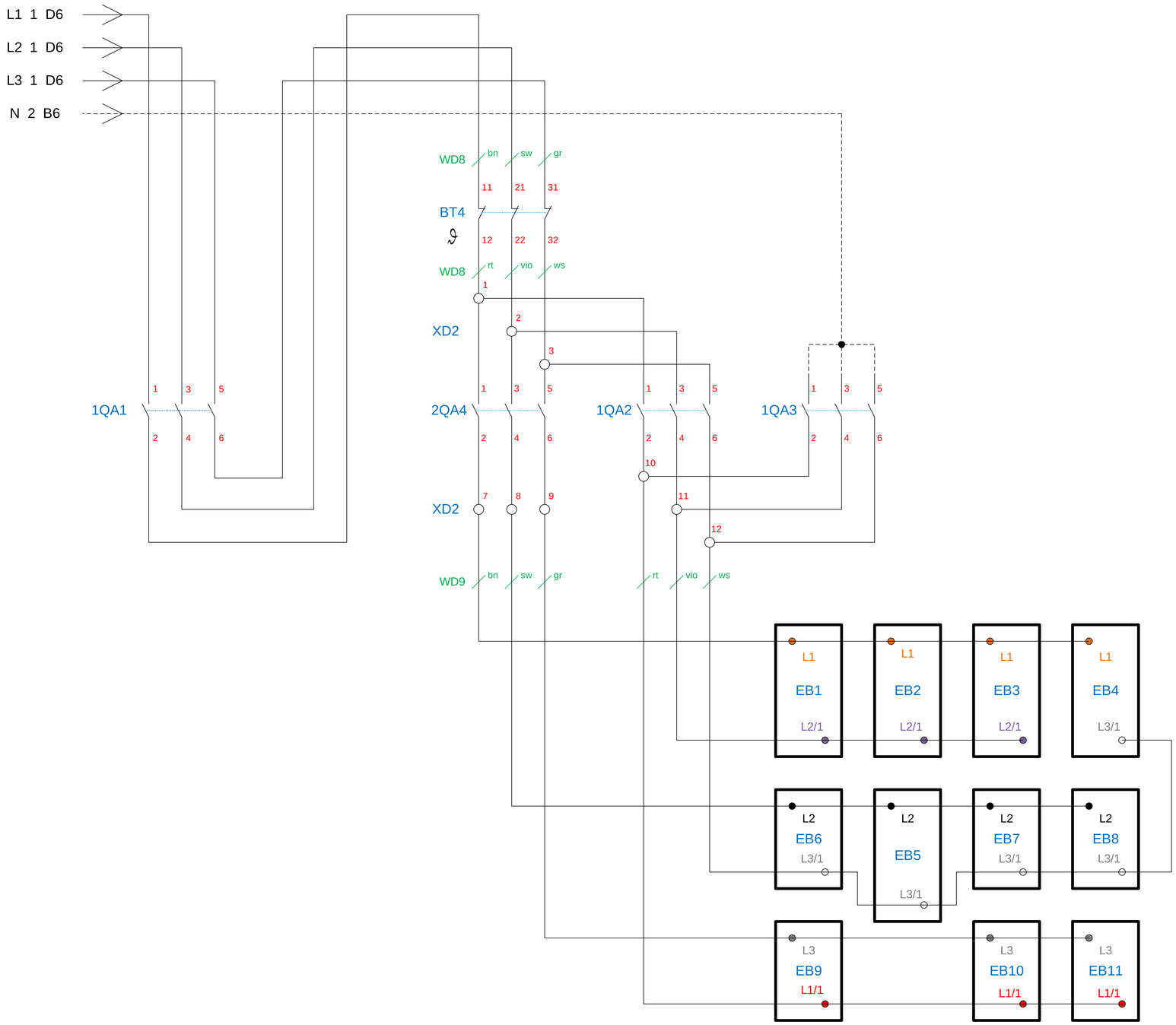

EB1 – EB5	Heizelement 100x200mm, 1200W, 400V	500343	WD8, -9	Einzelader in Schutzschlauch	
EB6 – EB11	Heizelement 100x150mm, 900W, 400V	500341			
BT4	Sicherheitstemperaturbegrenzer 360°C	300100			

Multispeed Brat- und Kochgerät GN 1/1
BBEDM1-200
400V, 3~/N/PE, 11,4kW

Änderung	
a	
b	
c	

Berner-Kochsysteme GmbH & Co. KG
Sudetenstraße 5
D-87471 Durach
Tel: +49(0)831/697247-0 Fax: -15
Email: berner@induktion.de
www.Induktion.de

Blatt	Datum	Name
3/3	14.04.21	Stolle