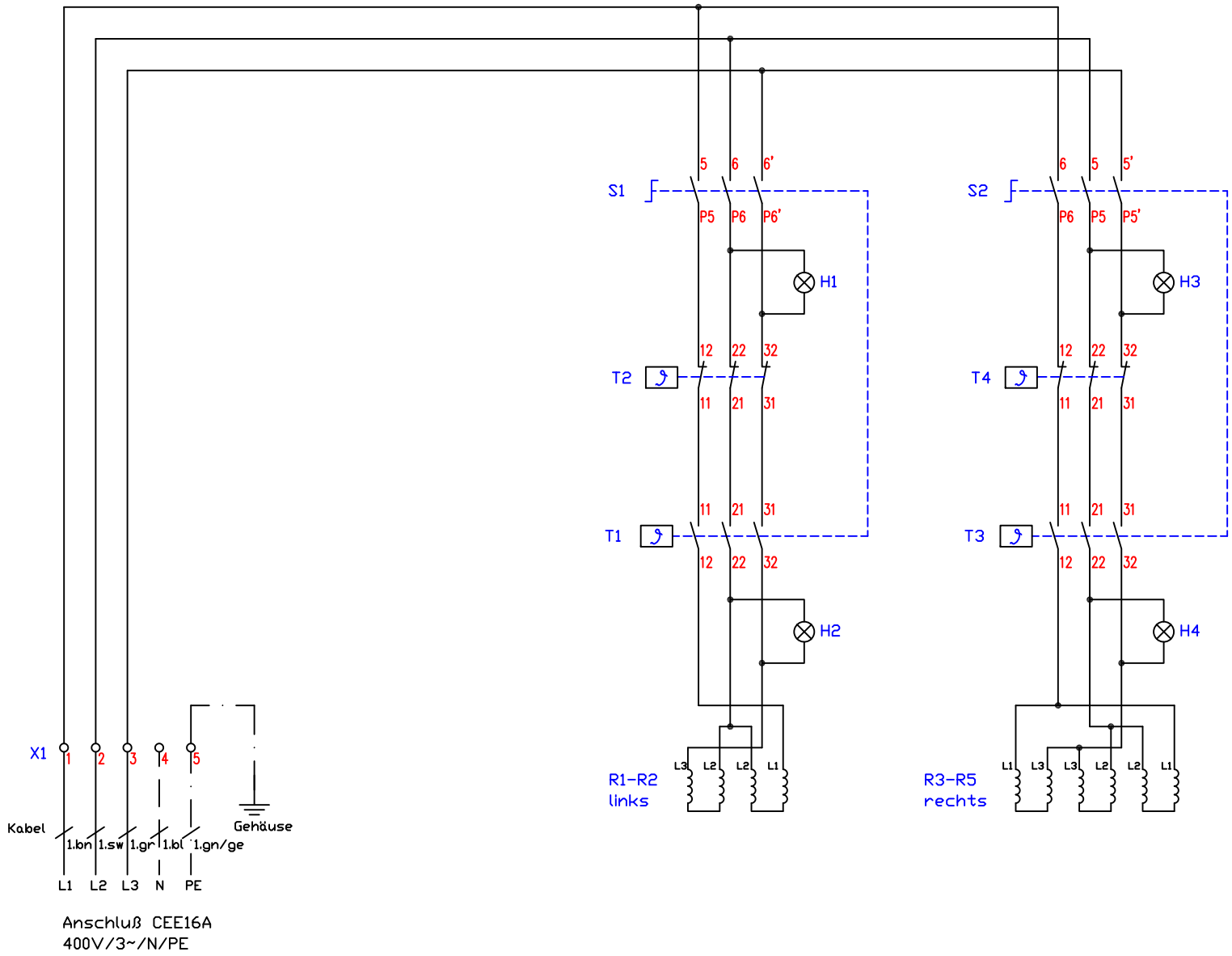

Anschluß CEE16A
400V/3~/N/PE

Kabel 1 - Zuleitung 5G2,5qmm/CEE16A	100087	S1,S2 - Vorschalter Thermostat	700104	Auftischgerät Bratplatte BGA_60 7,5kW	Änderung	a		
		T1,T3 - Thermostat 64-310°C	700104			b		
		T2,T4 - Sicherheitsthermostat 360°C	300100			c		
						Version:	1.4	
		H1,H3 - Betrieb 'Ein' grün 400V	800203	Berner-Kochsysteme GmbH&Co.KG Sudetenstraße 5 D-87471 Durach Tel.:+49(0)831/697247-0,Fax:-15 berner@induktion.de www.induktion.de	Blatt	Datum	Name	
		H2,H4 - Heizlampe gelb 400V	800207		1/1	20.07.21	RH	
					Schaltplan 3/1_60_BGA			
		R2-R4 - Heizkörper 400V/1500W,430	502001					
		R1,R5 - Heizkörper 400V/1500W,490	502015					